SCARIFICATORE
SCARIFIER
SCARIFICATEUR
VERTIKUTIERER

SC42

B = B&S 450E series
B1 = B&S 450 series
H = Honda Gcv140 / Gcv160 / GCVx170
L = Loncin 140 OHV / 123 OHV

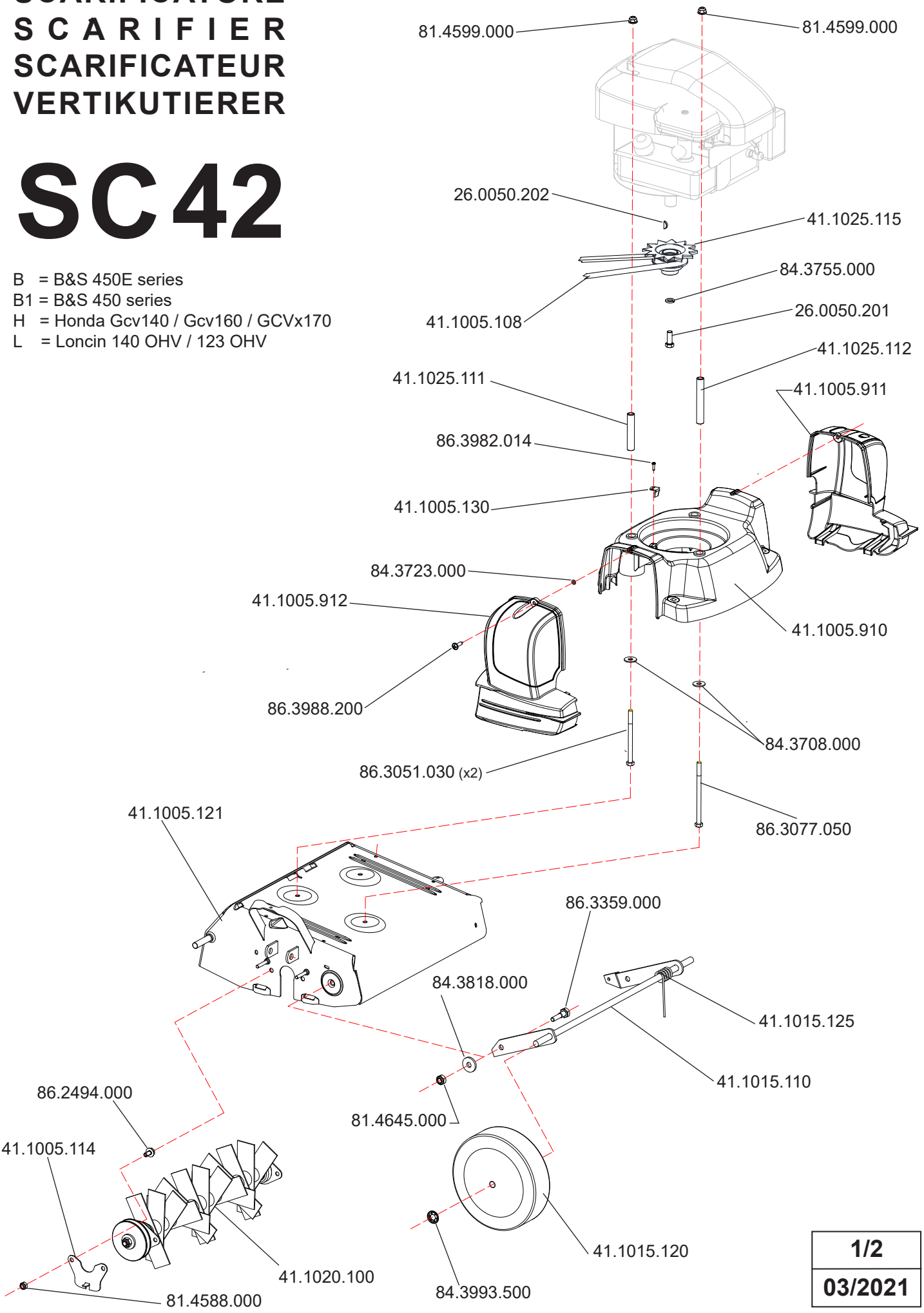

1/2
03/2021

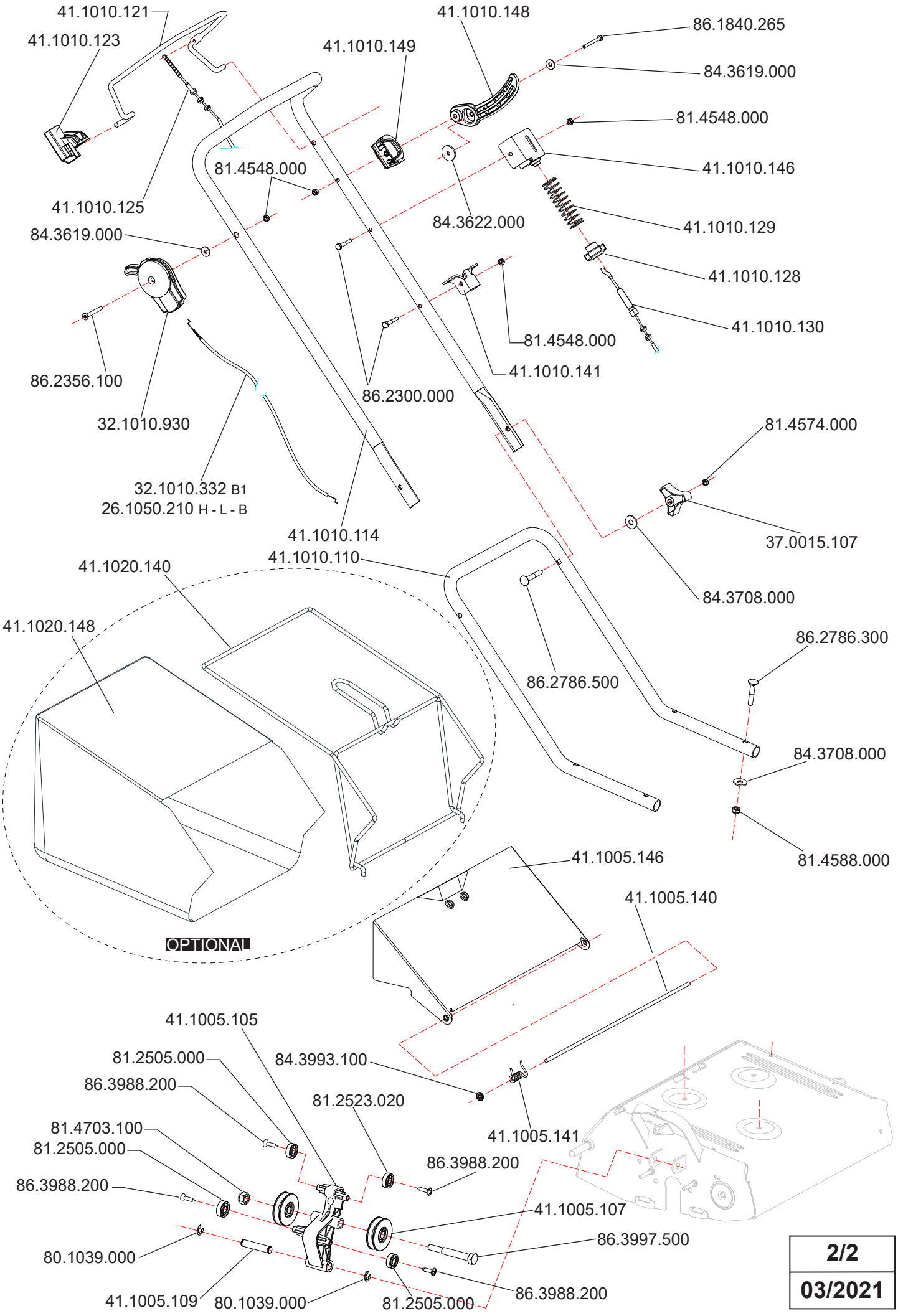
41.1010.121
41.1010.123
41.1010.125
41.1010.148
41.1010.149
86.1840.265
84.3619.000
81.4548.000
41.1010.146
81.4548.000
84.3622.000
41.1010.129
84.3619.000
41.1010.128
41.1010.130
81.4548.000
41.1010.141
86.2356.100
86.2300.000
32.1010.930
81.4574.000
32.1010.332 B1
26.1050.210 H - L - B
37.0015.107
41.1010.114
41.1010.110
41.1020.140
84.3708.000
41.1020.148
86.2786.300
86.2786.500
84.3708.000
81.4588.000
41.1005.146
41.1005.140
OPTIONAL
41.1005.105
81.2505.000
84.3993.100
86.3988.200
81.2523.020
81.4703.100
41.1005.141
81.2505.000
86.3988.200
86.3988.200
41.1005.107
86.3997.500
80.1039.000
41.1005.109
80.1039.000
81.2505.000
86.3988.200

2/2
03/2021