CARAVAGGI
MACCHINE INDUSTRIALI

Catalogo ricambi

BIO 230

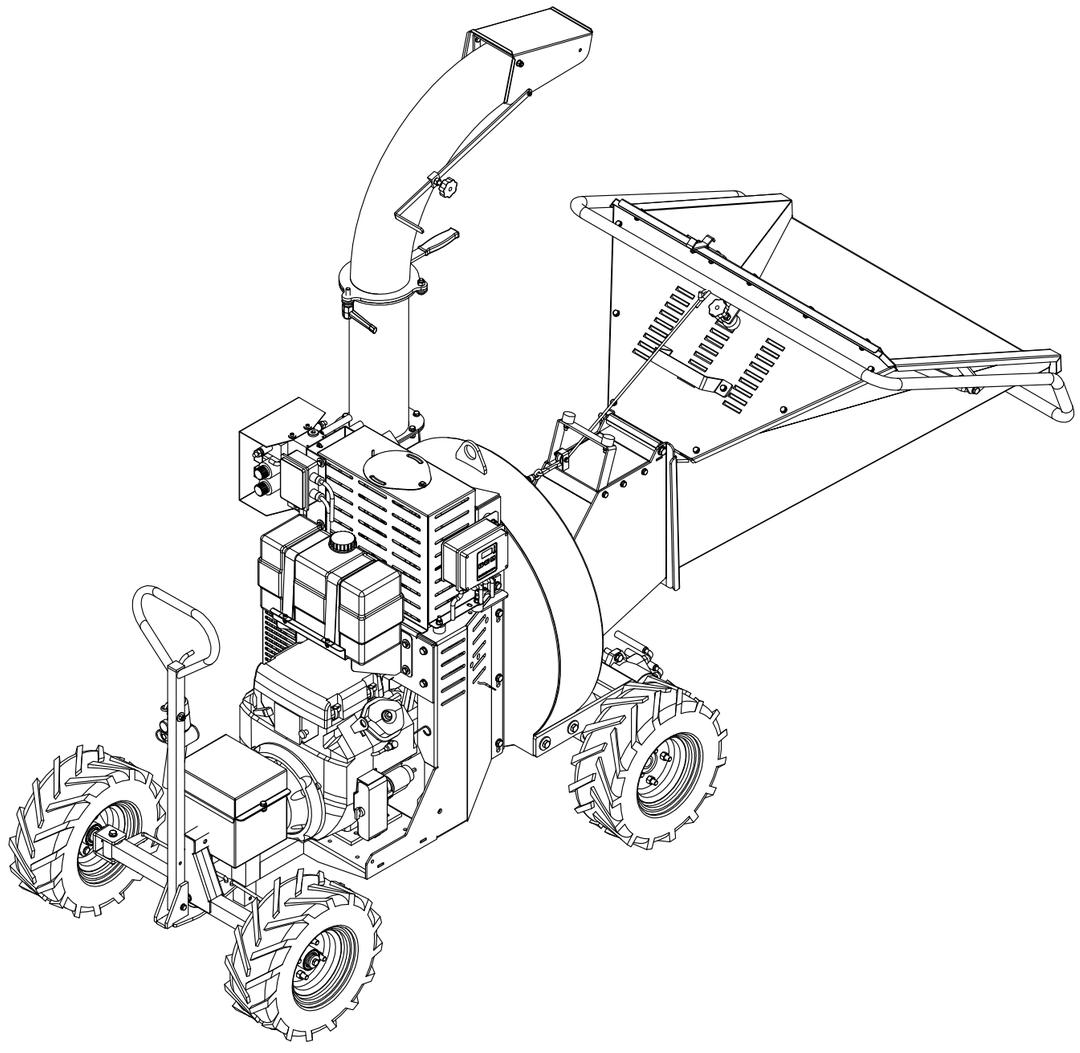

Nelle versioni:

Bio 230 E 11 kW

Bio 230 B Honda GX 390

Bio 230 B Honda GX 630

Bio 230 D Lombardini 25 LD 425

Bio 230 T

Rev. 1-2018

Indice tavole

BIO 230

Tav.	Descrizione	Pagina	Note
1	Cassa cippatore standard	3	
2	Cassa cippatore standard con scarico inclinato	5	Solo per mercato estero
3	Cassa cippatore speciale con rotore speciale	7	Solo per mercato estero
4	Rotore standard	9	
5	Rotore speciale con mozzo rinforzato	10	Solo per mercato estero
6	Rotore speciale con mozzo rinforzato e disco modificato	11	Solo per mercato estero
7	Tramoggia di carico	12	
8	Cassa e rullo alimentatore	13	
9	Impianto oleodinamico standard	15	
10	Impianto oleodinamico standard con no-stress elettronico	17	
11	Impianto oleodinamico modificato con no-stress elettronico	19	Versione con semovenza
12	Impianto oleodinamico modificato con no-stress elettronico	21	Versione con carro cingolato
13	Trasmissione elettrica	24	
14	Trasmissione per motore Honda GX 390 standard	26	
15	Trasmissione per motore Honda GX 390 con no-stress	28	
16	Trasmissione per motore Honda GX 630 standard	30	
17	Trasmissione per motore Honda GX 630 con no-stress	32	
18	Trasmissione per motore Lombardini standard	34	
19	Trasmissione per motore Lombardini con no-stress	36	
20	Trasmissione PTO standard	38	
21	Trasmissione PTO con no-stress	39	
22	Puleggia centrifuga per motore Honda	40	
23	Puleggia centrifuga per motore Lombardini	41	
24	Serbatoio carburante per motore Honda	42	
25	Serbatoio carburante per motore Lombardini	43	
26	Carrello 3 ruote e traino manuale	44	
27	Carrello 4 ruote e traino manuale	45	
28	Carrello 4 ruote con semovenza	46	
29	Carrello PTO	48	
30	Carrello senza freni con timone fisso	49	Solo per mercato estero
31	Carrello senza freni con timone regolabile	51	Solo per mercato estero
32	Carrello con timone fisso e leva freno di stazionamento	53	Solo per mercato estero
33	Carrello con timone regolabile e leva freno di stazionamento	55	Solo per mercato estero
34	Carrello stradale omologato 80 Km/h	57	
35	Sottocarro cingolato	59	

Tav.1 - Cassa cippatore standard 1/2

BIO 230

Pos	Descrizione	Q.tà	Codice
4	Cassa cippatore	1	B19001007
16	Crivello standard*	1	B19001026
	Crivello intermedio*	1	001146
	Crivello fine*	1	001147
22	Rotorre standard	1	Vedi tav.4
43	Anello	1	B19001035
44	Angolare	1	B19001009
47	Tubo di scarico curvo	1	B19001015
56	Tubo di scarico diritto	1	B19001008
57	Rondella sagomata	3	B19001033
58	Vite TE M10x35	3	900442
59	Molla a tazza ø10	2	900315
60	Dado alto M10	2	900470
61	Pomolo 6E M10x30	1	900208
62	Maniglia a ripresa	1	B19001034
63	Barra regolazione cuffia	1	B19001013
64	Cuffia di scarico	1	B19001012
65	Vite TE M8x20	2	900378
68	Rondella ø6x12	1	900365
69	Vite TE M6x16	1	900366
70	Dado M6 alto	1	900733
71	Manopola 25x8	1	B19001032
72	Rondella ø8x16	20	900034
73	Dado block M8	12	900027
74	Rondella ø10x20	2	900028
76	Rondella ø10x30	2	900026
77	Dado alto M12	1	900451
78	Vite TE M10x30	1	900373
79	Rondella ø30x10,5x5	1	000730

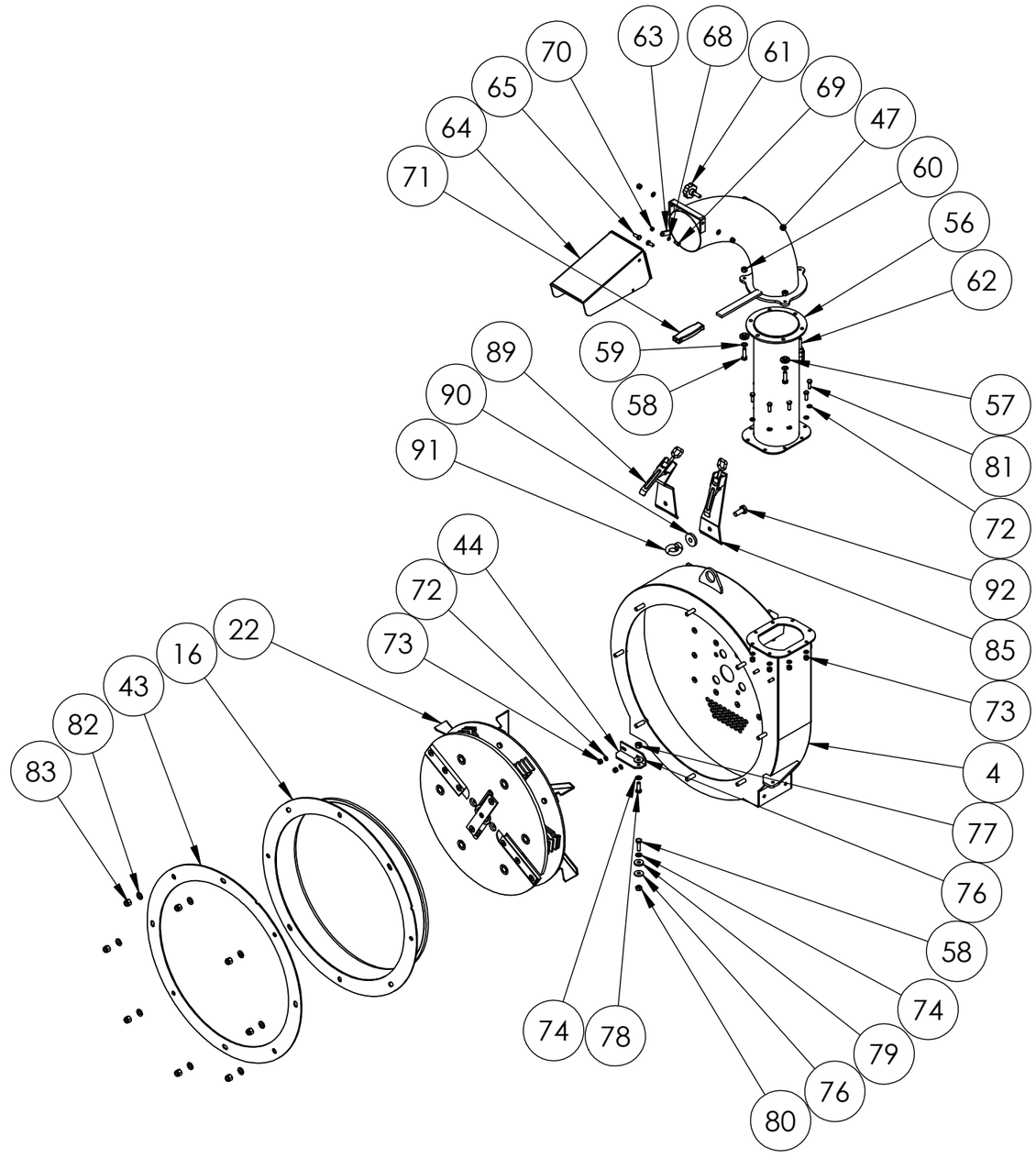

Tav.1 - Cassa cippatore standard 2/2

BIO 230

Pos	Descrizione	Q.tà	Codice
80	Dado M10	1	900705
81	Vite TE M8x25	8	900333
82	Rondella ø12x24	8	900344
83	Dado block M12	8	900362
85	Piastra aggancio tramoggia	1	B23001014
89	Piastra aggancio tramoggia**	1	001411
90	Rondella	1	B19001036
91	Golfare femmina M14	1	B23001002
92	Vite TE M14x35	1	900999

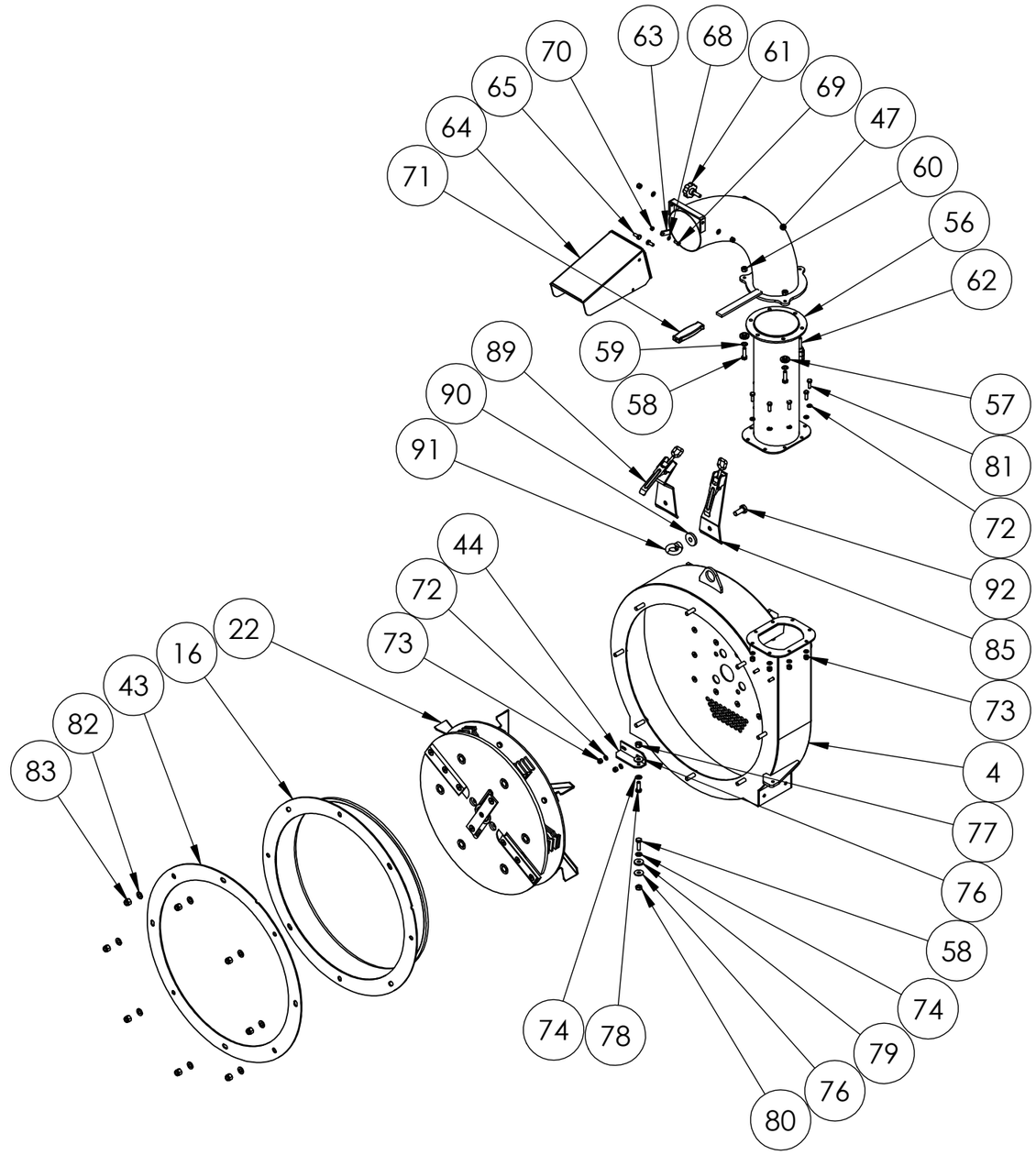

* Accessorio opzionale

** Solo per versione stradale

Tav.2 - Cassa cippatore standard e tubo inclinato 1/2

BIO 230

Pos	Descrizione	Q.tà	Codice
3	Cassa cippatore	1	B19001007
14	Anello	1	B19001035
15	Crivello standard*	1	B19001026
	Crivello intermedio*	1	001146
	Crivello fine*	1	001147
18	Rotore standard	1	Vedi tav.4
22	Dado alto M10	2	900470
34	Dado alto M12	1	900451
36	Rondella	1	B19001036
40	Angolare	1	B19001009
41	Tubo di scarico curvo	1	B19001015
46	Rondella sagomata	3	B19001033
47	Vite TE M10x35	3	900442
48	Rondella ø10x20	2	900028
49	Pomolo 6E M10x30	1	900208
50	Maniglia a ripresa	1	B19001034
51	Barra regolazione cuffia	1	B19001013
52	Cuffia di scarico	1	B19001012
53	Vite TE M8x20	2	900378
54	Rondella ø8x16	20	900034
55	Dado block M8	12	900027
56	Rondella ø6x12	1	900365
57	Vite TE M6x16	1	900366
58	Dado M6 alto	1	900733
59	Manopola 25x8	1	B19001032
64	Tubo di scarico inclinato	1	001062
65	Molla a tazza ø10	2	900315
66	Vite TE M10x30	1	900373
67	Rondella ø10x30	2	900026

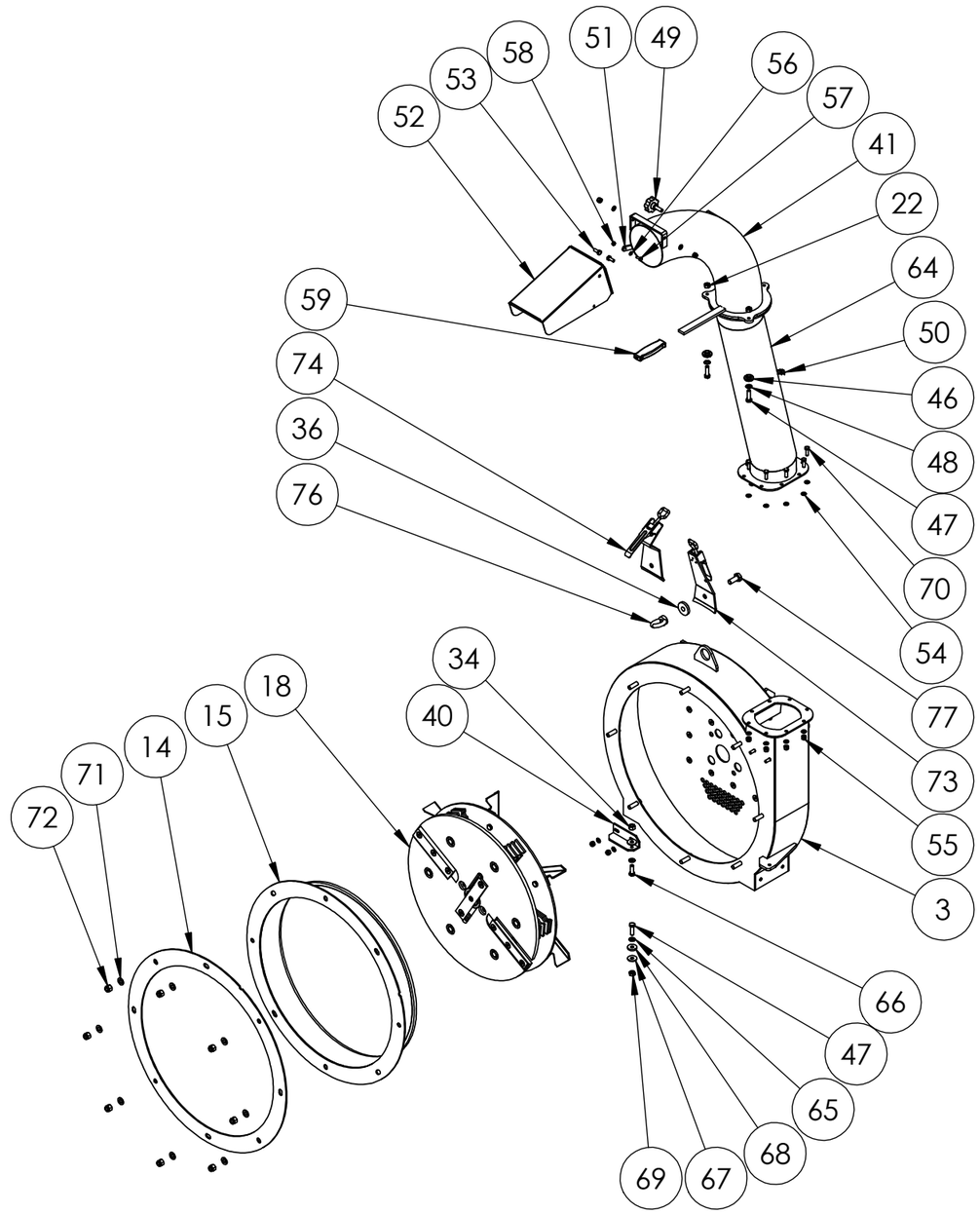

Tav.2 - Cassa cippatore standard e tubo inclinato 2/2

BIO 230

Pos	Descrizione	Q.tà	Codice
68	Rondella ø30x10,5x5	1	000730
69	Dado M10	1	900705
70	Vite TE M8x25	8	900333
71	Rondella ø12x24	8	900344
72	Dado block M12	8	900362
73	Piastra aggancio tramoggia	1	B23001014
74	Piastra aggancio tramoggia**	1	001411
76	Golfare femmina M12	1	B23001002
77	Vite TE M14x35	1	900999

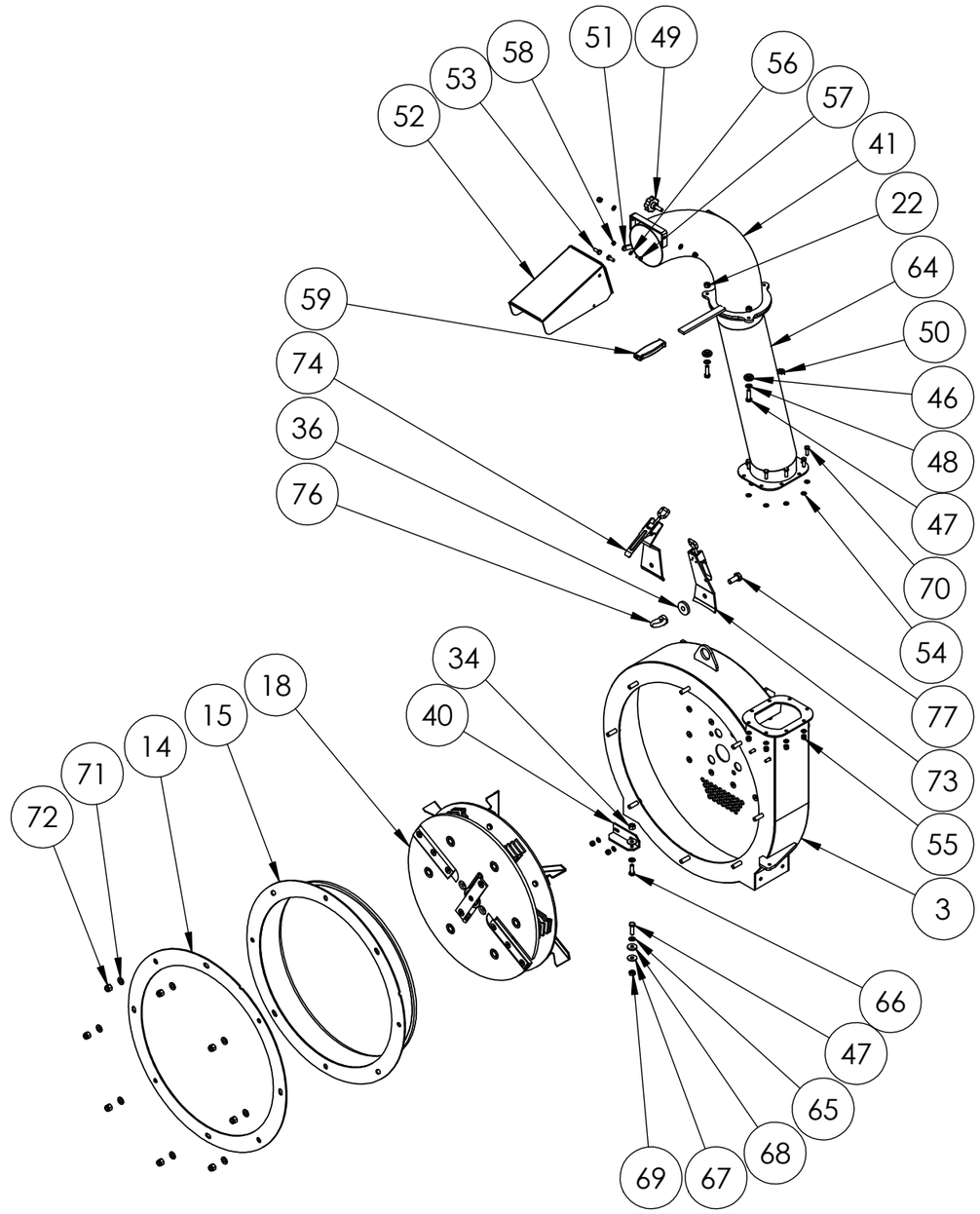

* Accessorio opzionale

** Solo per versione stradale

Tav.3 - Cassa cippatore speciale e tubo standard 1/2

BIO 230

Pos	Descrizione	Q.tà	Codice
2	Cassa cippatore con finestra	1	001413
14	Anello	1	B19001035
15	Crivello standard*	1	B19001026
	Crivello intermedio*	1	001146
	Crivello fine*	1	001147
18	Rotore speciale	1	001412
32	Rondella	1	B19001036
38	Angolare	1	B19001009
39	Tubo di scarico curvo	1	B19010015
43	Dado alto M10	2	900470
47	Tubo di scarico diritto	1	B19001008
48	Rondella sagomata	3	B19001033
49	Vite TE M10x35	3	900442
50	Molla a tazza ø10	2	900315
51	Pomolo 6E M10x30	1	900208
52	Maniglia a ripresa	1	B19001034
53	Barra regolazione cuffia	1	B19001013
54	Cuffia di scarico	1	B19001012
55	Vite TE M8x20	2	900378
56	Rondella ø8x16	20	900034
57	Dado block M8	12	900027
58	Rondella ø6x12	1	900365
59	Vite TE M6x16	1	900366
60	Dado M6 alto	1	900733
61	Manopola 25x8	1	B19001032
62	Rondella ø10x20	2	900028
63	Vite TE M10x30	1	900373
64	Rondella ø30x10,5x5	1	000730
66	Rondella ø10x30	2	900026

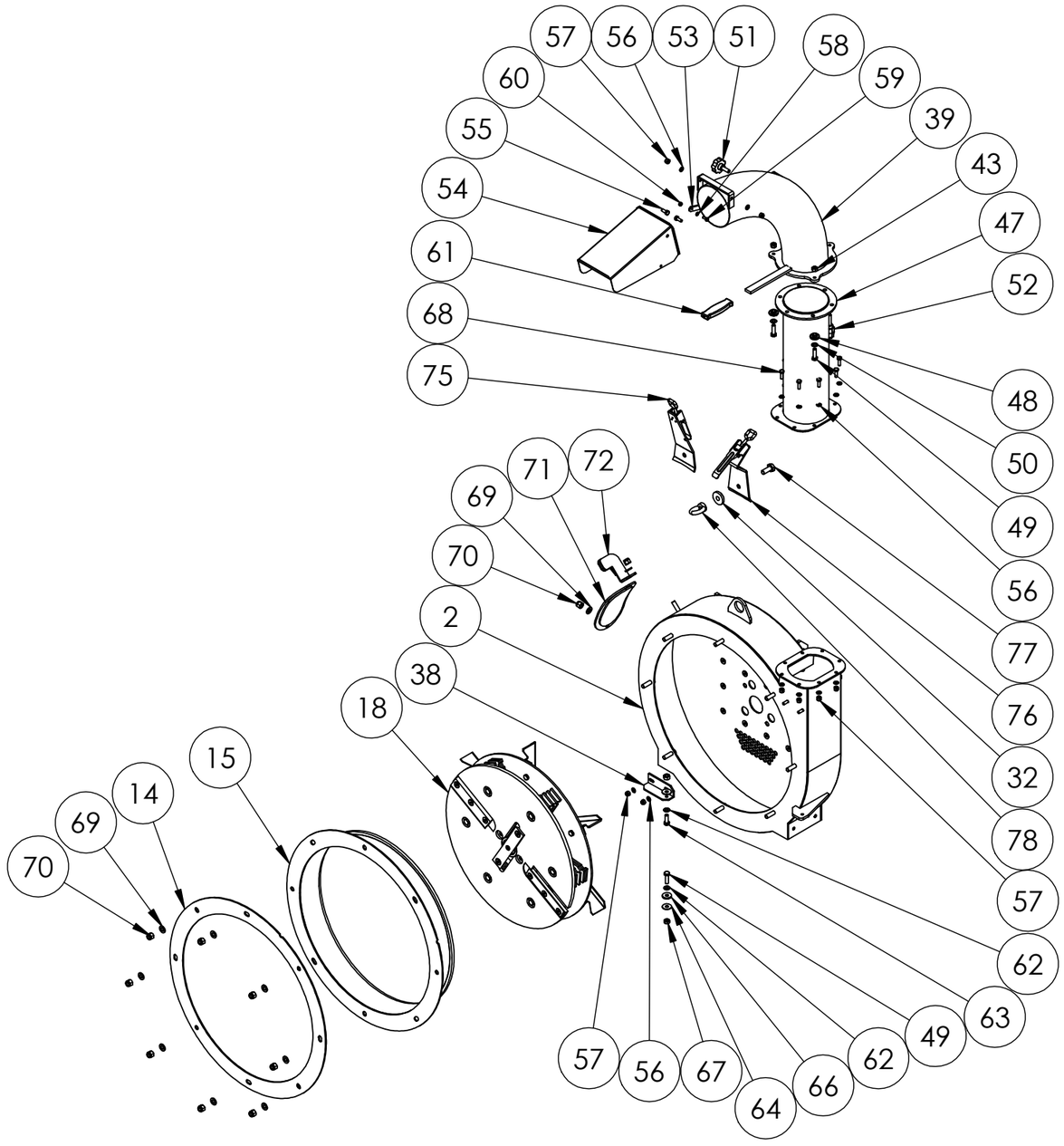

Tav.3 - Cassa cippatore speciale e tubo standard 2/2

BIO 230

Pos	Descrizione	Q.tà	Codice
67	Dado M10	1	900705
68	Vite TE M8x25	8	900333
69	Rondella ø12x24	8	900344
70	Dado block M12	8	900362
71	Piastra copertura finestra	1	001414
72	Fermo per disco rotore	1	001415
75	Piastra aggancio tramoggia	1	B23001014
76	Piastra aggancio tramoggia**	1	001411
77	Vite TE M14x35	1	900999
78	Golfare femmina M14	1	B23001002

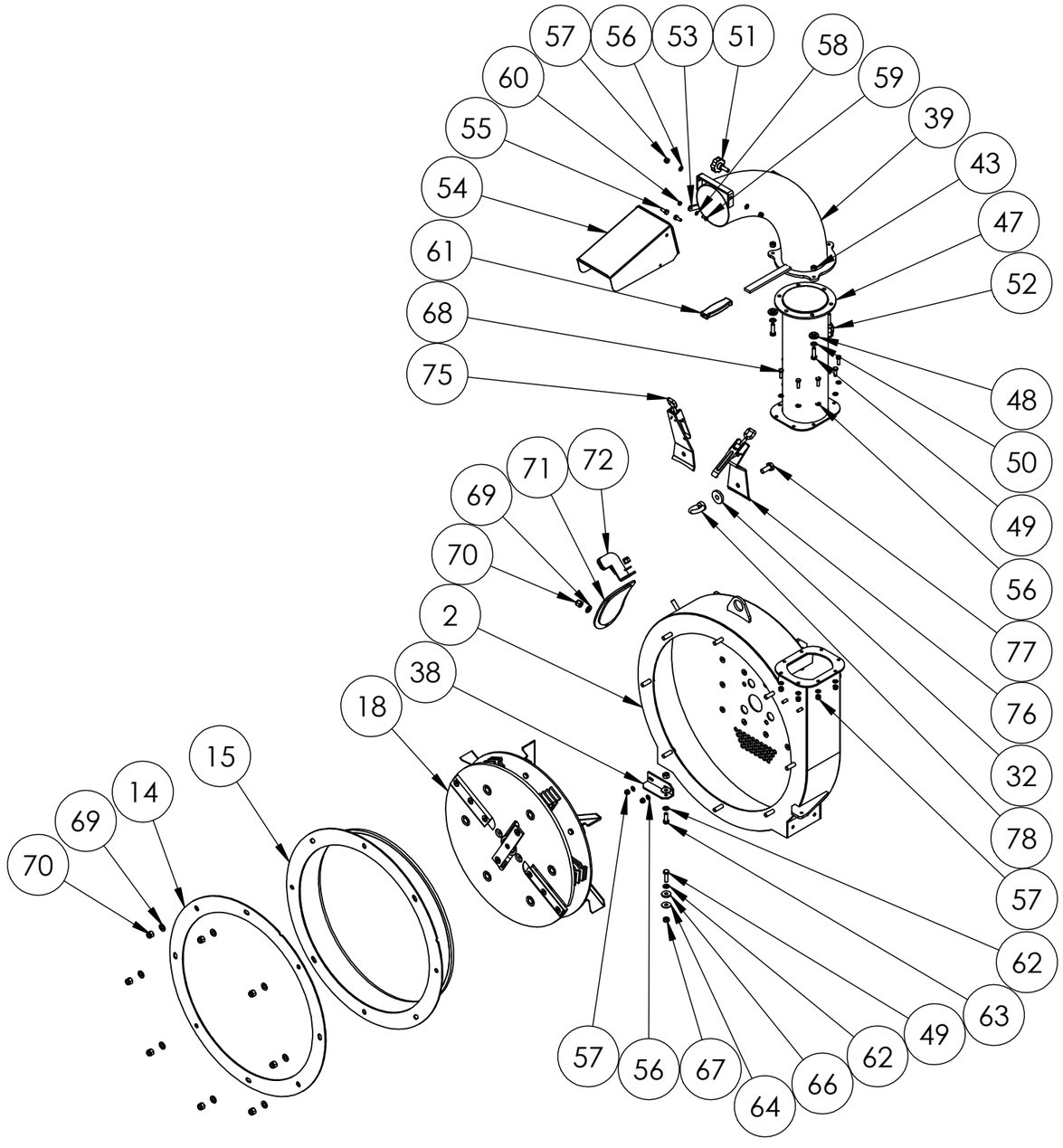

* Accessorio opzionale

** Solo per versione stradale

Tav.4 - Rotore standard

BIO 230

Pos	Descrizione	Q.tà	Codice
1	Disco rotore posteriore	1	B19001018
2	Disco cippatore anteriore	1	001217
3	Pala	6	B1901017
4	Perno porta martelli	6	B19001019
5	Mozzo	1	B19001015
6	Vite TE M10x20	18	900242
7	Distanziale H=6	6	B19001020
8	Distanziale H=12	18	B19010021
9	Martello	24	B19001023
10	Lama cippatore laterale	2	CP10010052
11	Vite TSPEI M10x20	8	500018810
12	Tappo in alluminio	1	B19001039
13	Lama sfaldatrice centrale	1	B19001022
14	Anello seeger	1	510009070
15	Vite TSPEI M8x16	1	900510
16	Vite TE M12x30	6	500010012
17	Dado M12	6	900719
18	Vite TE M12x25	6	900450
19	Rondella	1	B19001036
21	Vite TE M14x40	1	900820
23	Vite TE M12x25 con colla	6	900847

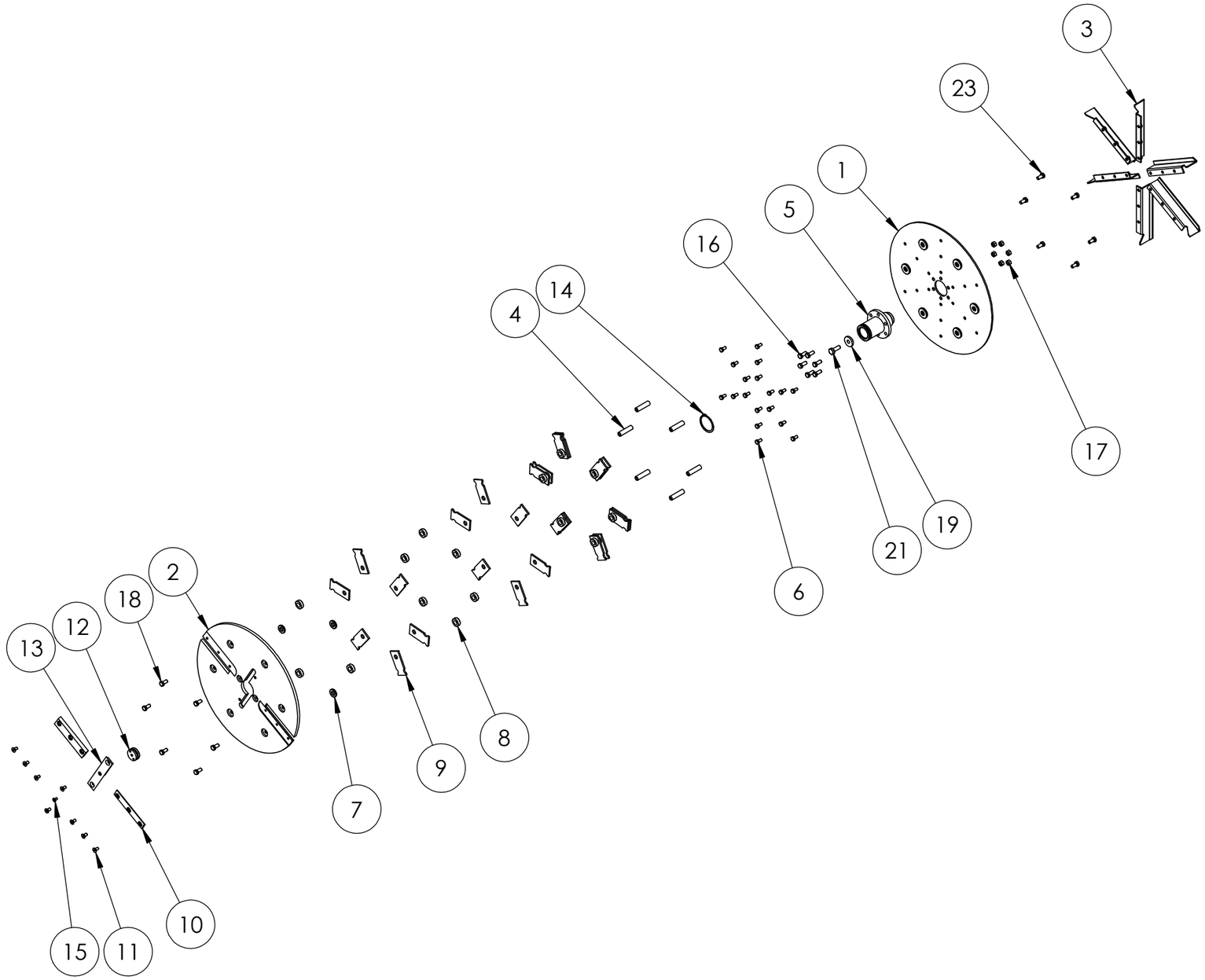

Tav.5 - Rotore con mozzo rinforzato

BIO 230

Pos	Descrizione	Q.tà	Codice
1	Disco rotore posteriore	1	B19001018
2	Disco cippatore anteriore	1	001416
3	Pala	6	B1901017
4	Perno porta martelli	6	B19001019
5	Mozzo rinforzato	1	000789
6	Vite TE M10x20	18	900242
7	Distanziale H=6	6	B19001020
8	Distanziale H=12	18	B19010021
9	Martello	24	B19001023
10	Lama cippatore laterale	2	CP10010052
11	Vite TSPEI M10x20	8	500018810
12	Tappo in alluminio	1	B19001039
13	Lama sfaldatrice centrale	1	B19001022
14	Vite TSPEI M8x16	1	900510
15	Vite TE M12x30	6	500010012
16	Vite TE M12x25	6	900450
17	Rondella	1	B19001036
19	Vite TE M14x40	1	900820
21	Vite TE M12x25 con colla	6	900847

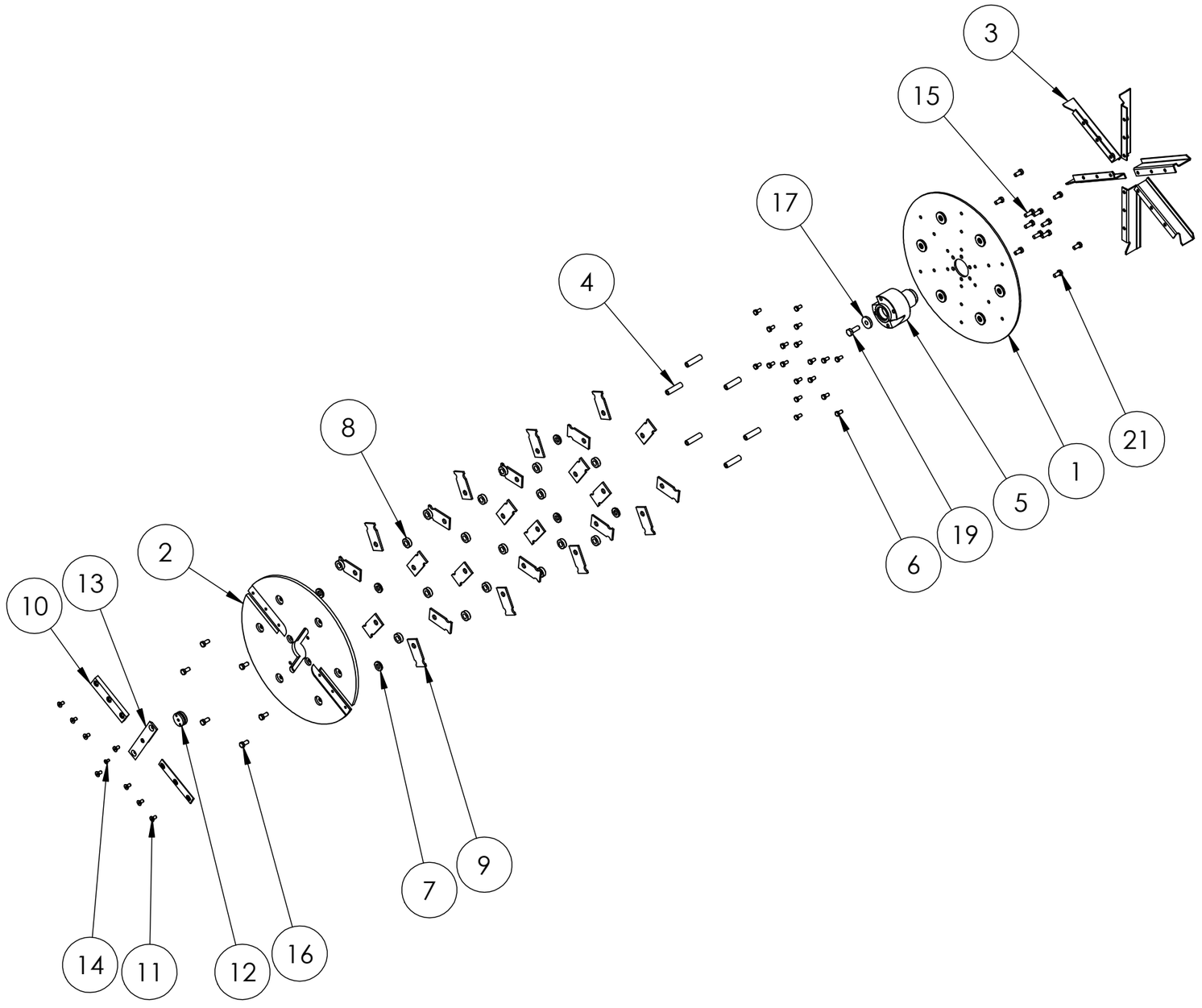

Tav.6 - Rotore con mozzo rinforzato e disco modificato

BIO 230

Pos	Descrizione	Q.tà	Codice
1	Disco rotore posteriore	1	B19001018
2	Disco cippatore anteriore modificato	1	001417
3	Pala	6	B1901017
4	Perno porta martelli	6	B19001019
5	Mozzo rinforzato	1	000789
6	Vite TE M10x20	18	900242
7	Distanziale H=6	6	B19001020
8	Distanziale H=12	18	B19010021
9	Martello	24	B19001023
10	Lama cippatore laterale	2	CP10010052
11	Vite TSPEI M10x25	8	900225
12	Tappo in alluminio	1	B19001039
13	Lama sfaldatrice centrale	1	B19001022
14	Vite TSPEI M8x16	1	900510
15	Vite TE M12x30	6	500010012
16	Vite TE M12x25	6	900450
17	Rondella	1	B19001036
19	Vite TE M14x40	1	900820
21	Vite TE M12x25 con colla	6	900847
22	Dado block M10 basso	8	900495

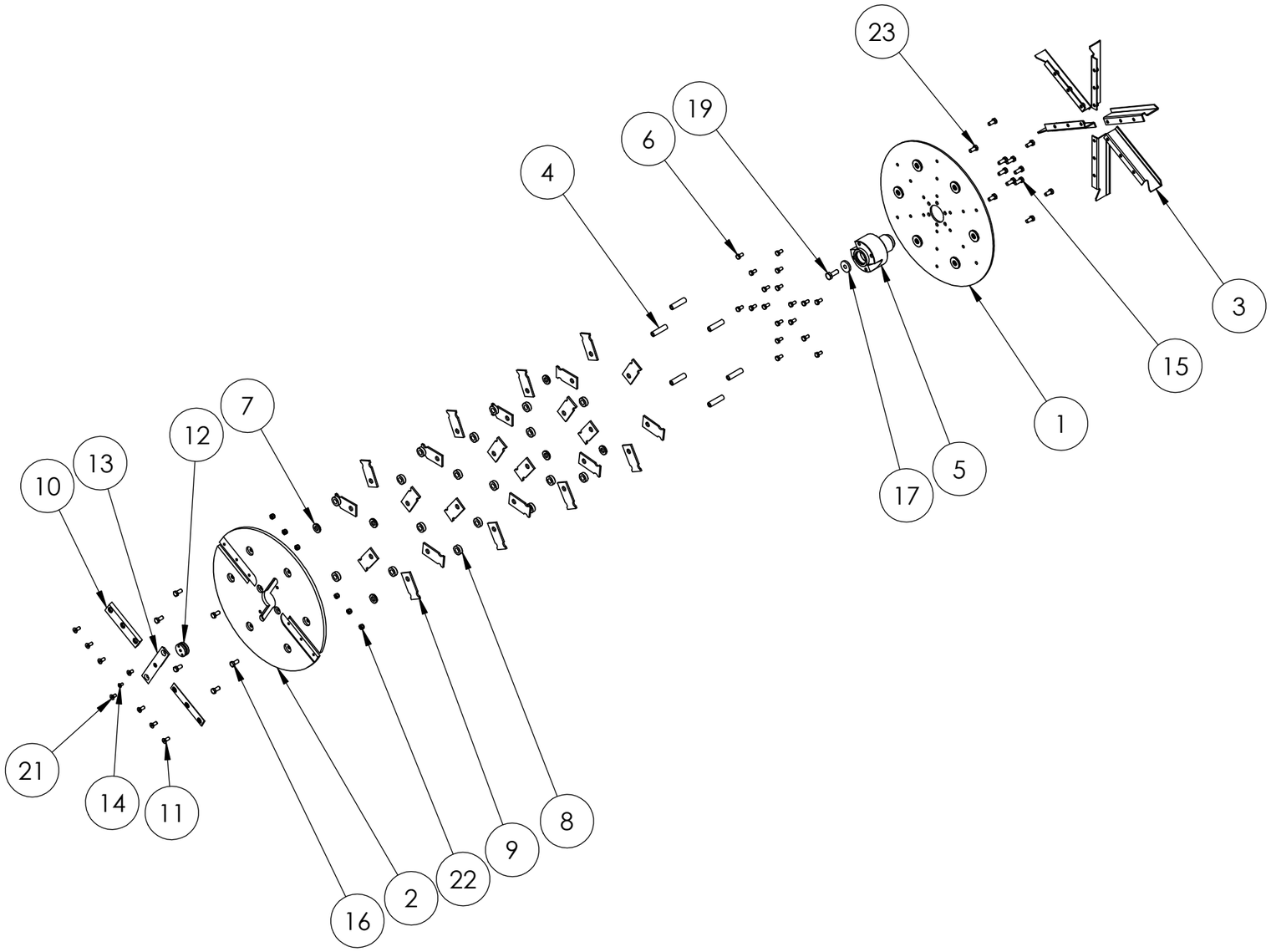

Tav.7 - Tramoggia di carico 1/2

BIO 230

Pos	Descrizione	Q.tà	Codice
4	Tramoggia di carico	1	B23002016
11	Copertura tramoggia	1	B23002017
14	Piatto di aggancio tramoggia	1	B23002021
15	Maniglia di comando	1	B23002024
19	Piatto di fissaggio gomma protezione	1	B23002027
20	Piatto di ribaltamento tramoggia	1	B23002020
21	Gomma protezione tramoggia	1	B23002028
22	Rondella ø8x16	28	900034
23	Dado block M8	14	900027
24	Vite TE M8x20	6	900378
25	Vite TE M8x25	3	900333
26	Vite TE M8x30	2	900368
27	Rondella ø10x20	2	900028
28	Dado block M10	2	900030
29	Vite TE M10x35	2	900442
30	Pomolo 6E M10x60	1	900211
31	Antivibrante ø40x20 M10 F	1	910040
32	Dado alto M10	2	900470
33	Cavo di comando pompa	1	B23002023
35	Forcella completa M8	1	B23002022
37	Dado alto M8	1	900724
38	Piatto di aggancio tramoggia*	1	001423

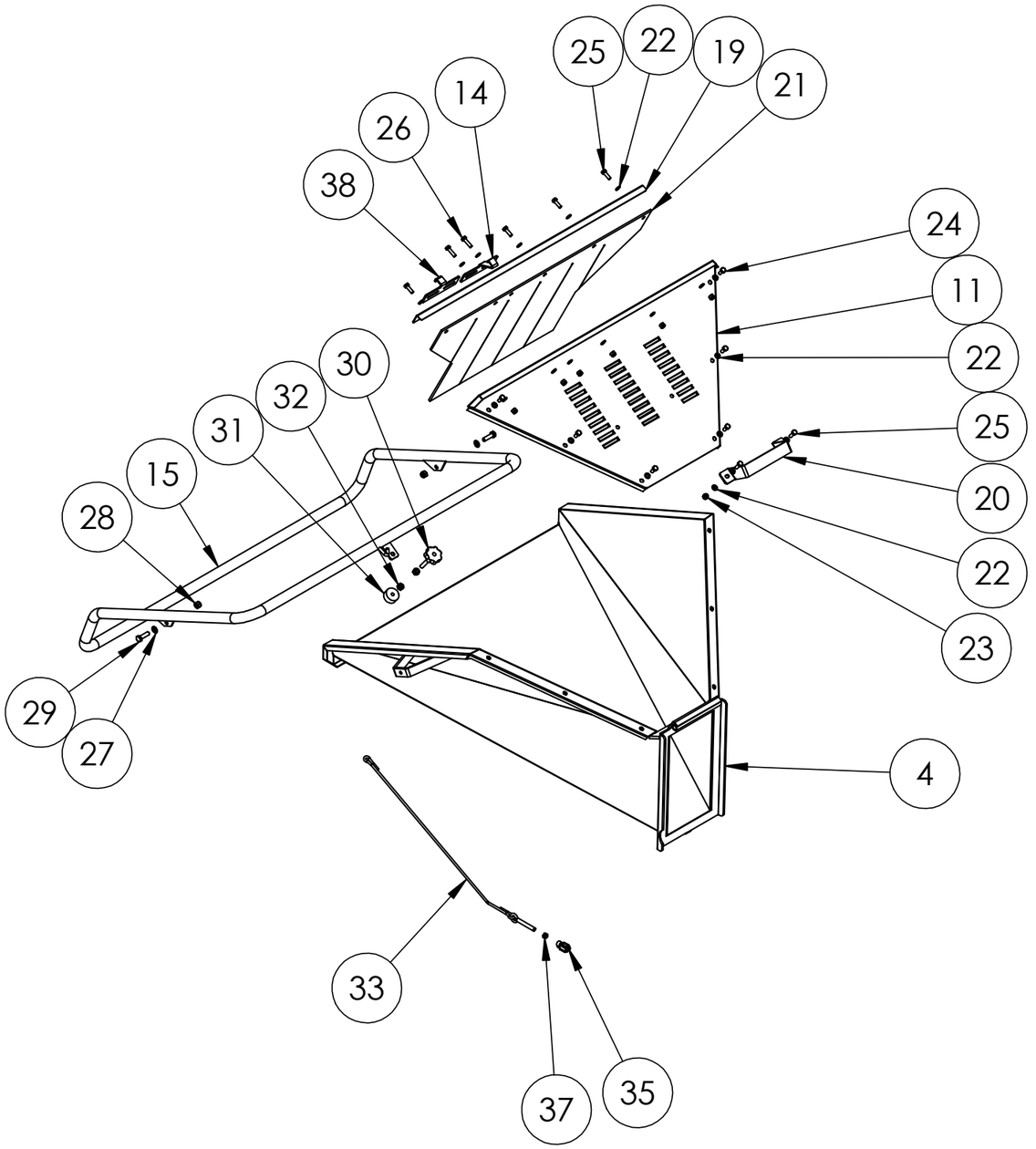

* Versione stradale 80 Km/h

Tav.8 - Cassa e rullo alimentatore 1/2

BIO 230

Pos	Descrizione	Q.tà	Codice
1	Braccio per rullo flottante	1	B23002003
10	Rullo flottante	1	B23002007
11	Cuscinetto 6004	2	B23002004
12	Perno	1	B23002005
13	Cuscinetto 6010	2	B23002001
14	Anello seeger	1	B23002006
15	Ingrassatore M8x1	1	900468
16	Rondella ø10x20	21	900028
17	Vite TE M10x20	9	900242
18	Dado block M10	10	900030
19	Controlama	2	CP10010007
23	Cassa rullo flottante	1	B23002009
30	Distanziale	1	B23002010
32	Rondella ø12x24	4	900344
33	Molla	1	900469
34	Dado M12	2	900719
35	Dado block M12	1	900362
36	Vite TE M12x220	1	900953
37	Distanziale tra cuscinetti	1	001418
38	Piatto di richiamo braccio rullo flottante	1	001419
39	Vite TE M12x90	1	900449
40	Vite TE M12x50	1	900361
41	Flangia per cassa rullo flottante ribassata*	1	001420
43	Flangia per cassa rullo flottante speciale**	1	001421
44	Piastra di protezione	1	B23002011
46	Copertura cassa	1	B23002014
49	Rondella ø8x16	10	900034
50	Vite TE M8x20	8	900378
51	Carrucola	1	B23002012

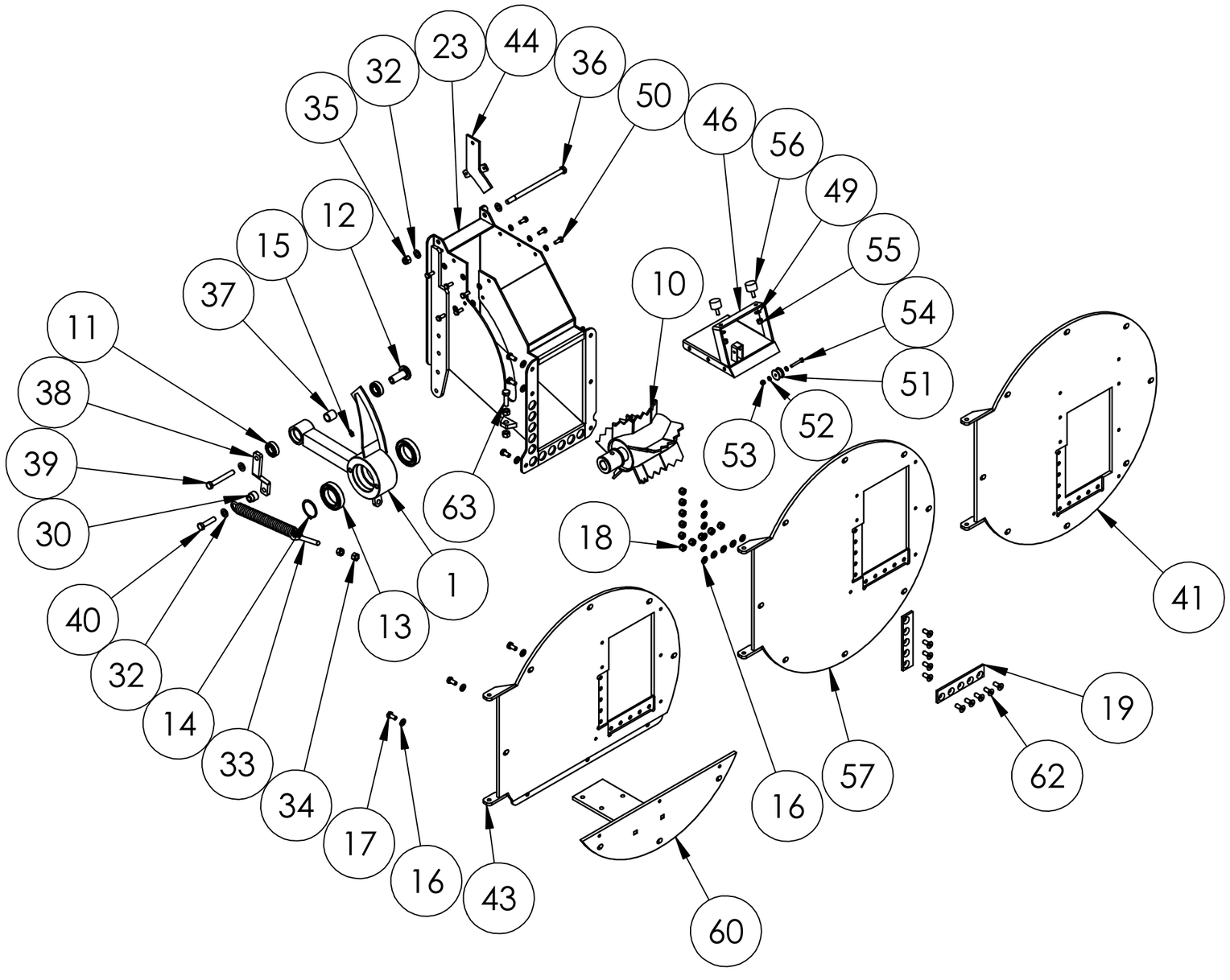

Tav.8 - Cassa e rullo alimentatore 2/2

BIO 230

Pos	Descrizione	Q.tà	Codice
52	Rondella ø6x12	2	900365
53	Dado block M6	1	900041
54	Vite TE M6x40	1	900707
55	Dado block M8	2	900027
56	Antivibrante ø40x20 M8 M	2	B23002013
57	Flangia per cassa rullo flottante standard	1	B23001028
60	Flangia inferiore speciale**	1	001422
62	Vite TSPEI M10x25	10	900225
63	Vite di registro M12x40	1	900371

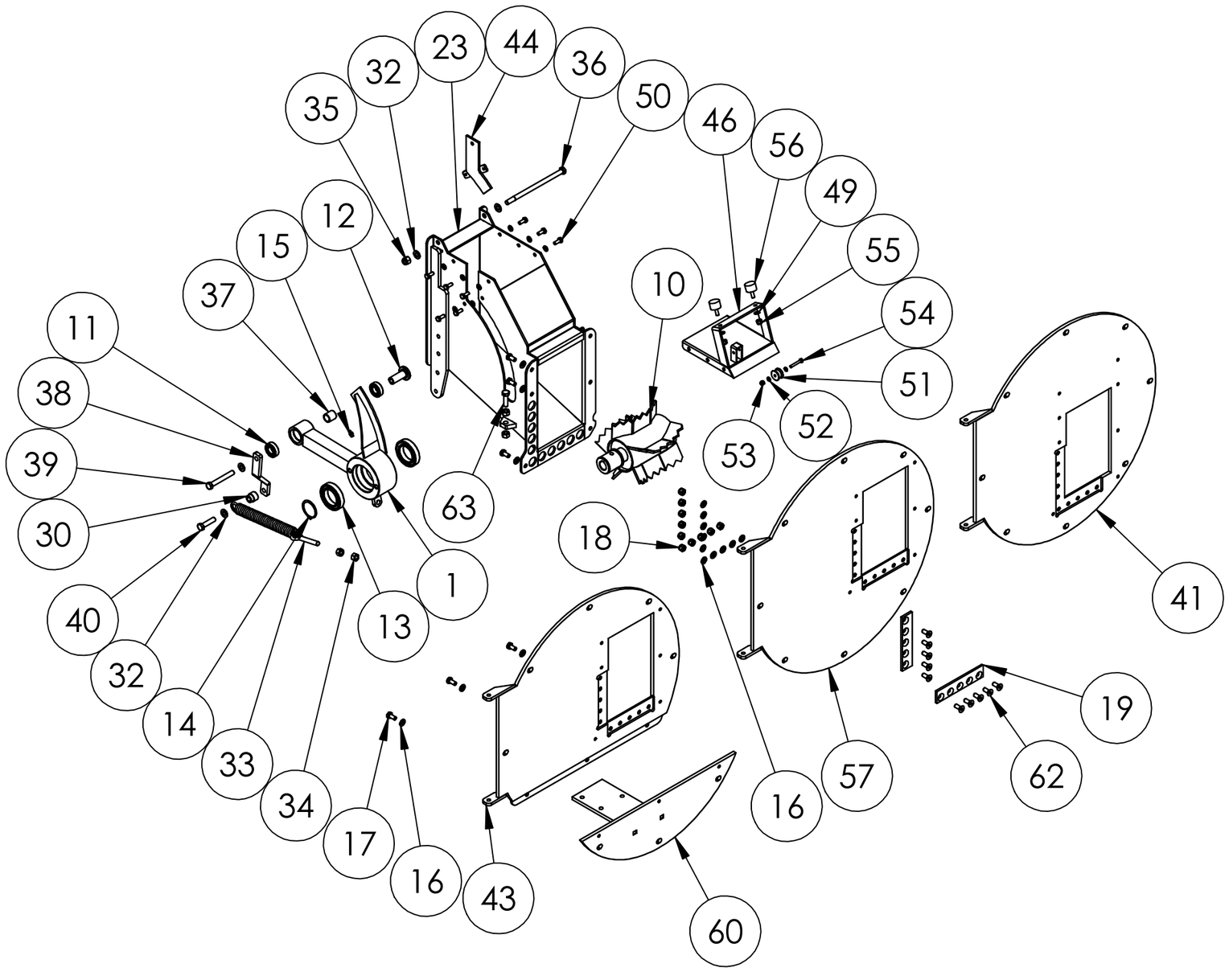

* Versione stradale 80 Km/h

** Versione con semovenza idraulica

Tav.9 - Impianto oleodinamico standard 1/2

BIO 230

Pos	Descrizione	Q.tà	Codice
1	Carter protezione pompa (E/B/D)*	1	B23003015
2	Carter protezione pompa (T)**	1	B23003020
3	Supporto pompa oleodinamica	1	B23003005
4	Pompa oleodinamica	1	900093
5	Serbatoio olio idraulico	1	900075
6	Ventola raffreddamento pompa	1	900255
7	Rondella	1	000294
8	Bussola per puleggia 1610 ø17	1	900736
9	Puleggia 1A 95	1	900735
10	Distanziale	1	000295
11	Grano M10x16	2	510012010
12	Vite TE UNF	1	900273
13	Leva comando pompa	1	B23003009
14	Rondella ø10x20	1	900028
15	Dado block M10	1	900030
16	Piatto per pompa	2	000297
17	Vite TE M10x60	4	900155
18	Vite TE M10x20	4	900242
19	Motore idraulico OP 400 cc	1	900270
20	Valvola di massima	1	900269
21	Vite TCEI M8x40	4	900693
22	Chiavetta 8x7x30	1	900271
23	Rondella ø12x24	2	900344
24	Vite TE M12x45	2	500045014
25	Nipplo ø1/2” - ø3/4”	2	900968
26	Nipplo ø1/2” - ø3/8”	2	900837
27	Molla per comando pompa	1	CP10050014
28	Antivibrante ø40x20 2M8 M	4	B23003016
29	Rondella ø8x16	8	900034

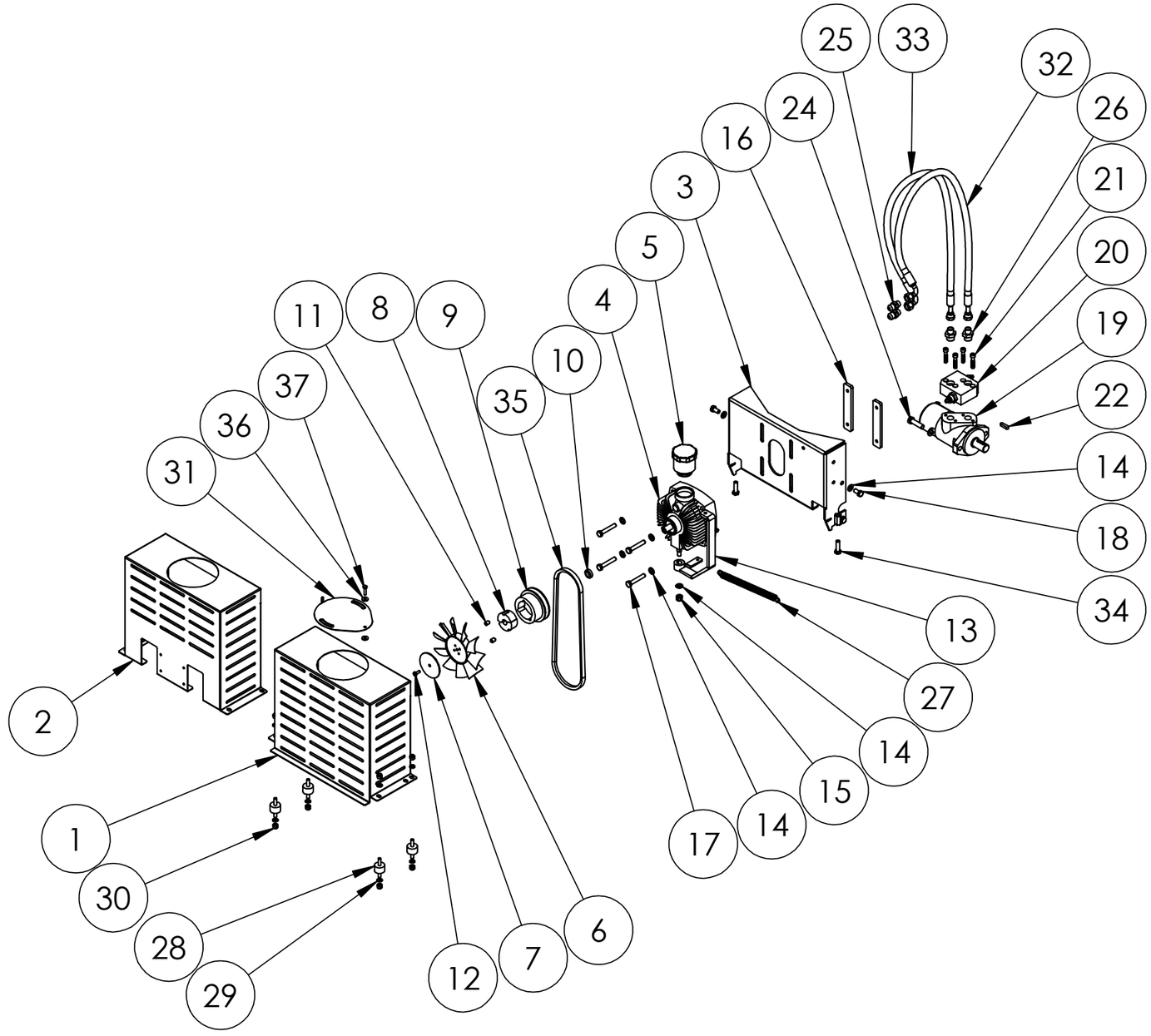

Tav.9 - Impianto oleodinamico standard 2/2

BIO 230

Pos	Descrizione	Q.tà	Codice
30	Dado block M8	8	900027
31	Coperchio carter pompa	1	001076
32	Tubo oleodinamico ø3/8”	1	B23003002
33	Tubo oleodinamico ø3/8”	1	B23003001
34	Vite TE M10x35	2	900442
35	Cinghia A-36	1	900513
36	Rondella ø6x18	2	900046
37	Vite TE M6x25	1	900044

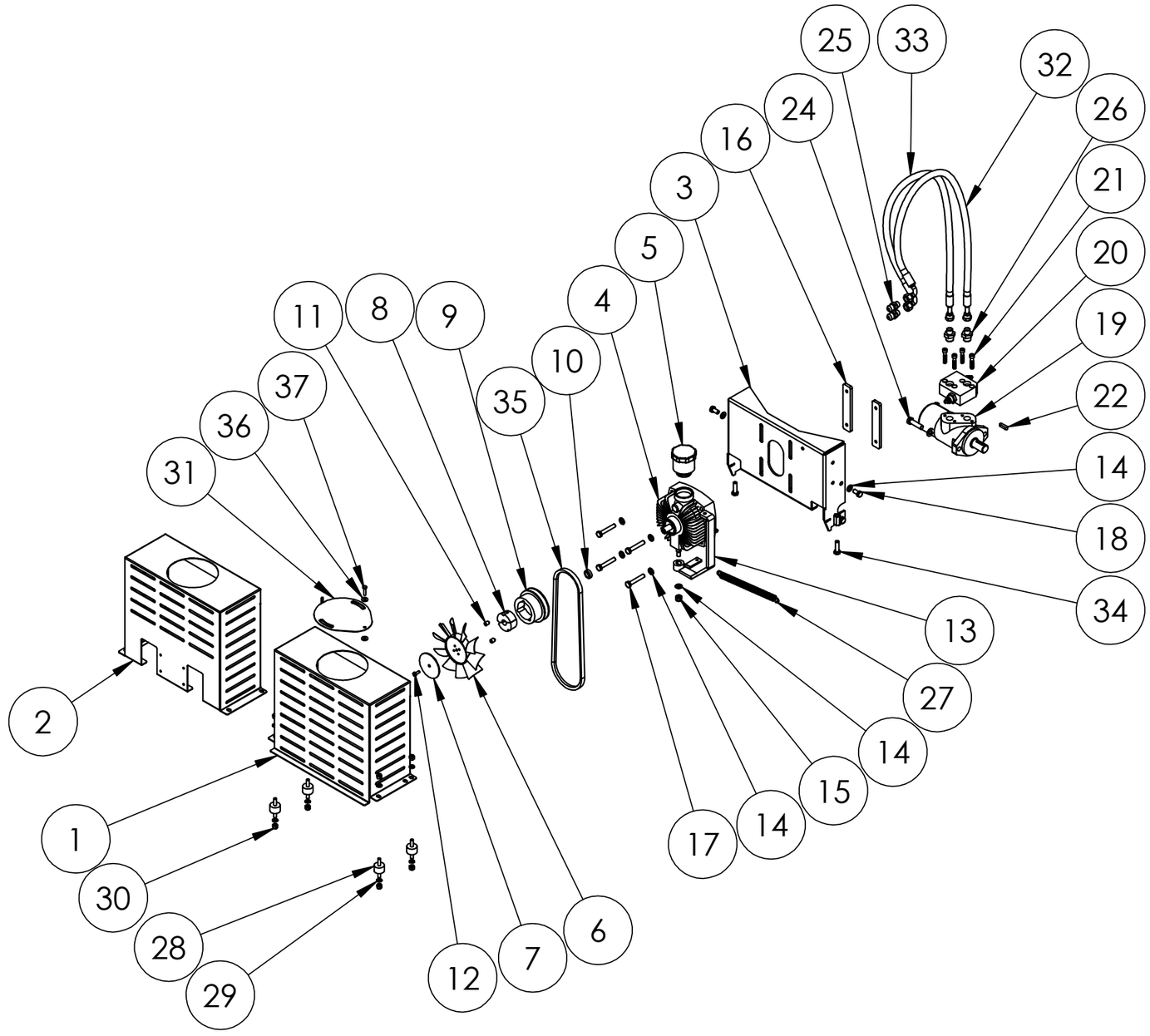

* Versioni Elettrica, Benzina e Diesel

** Versione PTO

Tav.10 - Impianto oleodinamico con no-stress 1/2

BIO 230

Pos	Descrizione	Q.tà	Codice
1	Carter protezione pompa (E/B/D)*	1	B23003015
2	Carter protezione pompa (T)**	1	B23003020
3	Supporto pompa oleodinamica	1	B23003005
4	Pompa oleodinamica	1	900093
5	Serbatoio olio idraulico	1	900075
6	Ventola raffreddamento pompa	1	900255
7	Rondella	1	000294
8	Bussola per puleggia 1610 ø17	1	900736
9	Puleggia 1A 95	1	900735
10	Distanziale	1	000295
11	Grano M10x16	2	510012010
12	Vite TE UNF	1	900273
13	Leva comando pompa	1	B23003009
14	Rondella ø10x20	9	900028
15	Dado block M10	1	900030
16	Piatto per pompa	2	000297
17	Vite TE M10x60	4	900155
18	Vite TE M10x20	4	900242
19	Motore idraulico OP 400 cc	1	900270
20	Valvola di massima	1	900269
21	Vite TCEI M8x40	4	900693
22	Chiavetta 8x7x30	1	900271
23	Rondella ø12x24	2	900344
24	Vite TE M12x45	2	500045014
25	Supporto per base elettrovalvola	1	CP10050026
26	Elettrovalvola semplice	1	CP10050023
27	Molla per comando pompa	1	CP10050014
28	Nipplo ø1/2” - ø3/8”	2	900837
29	Connettore per elettrovalvola 12V	1	900280

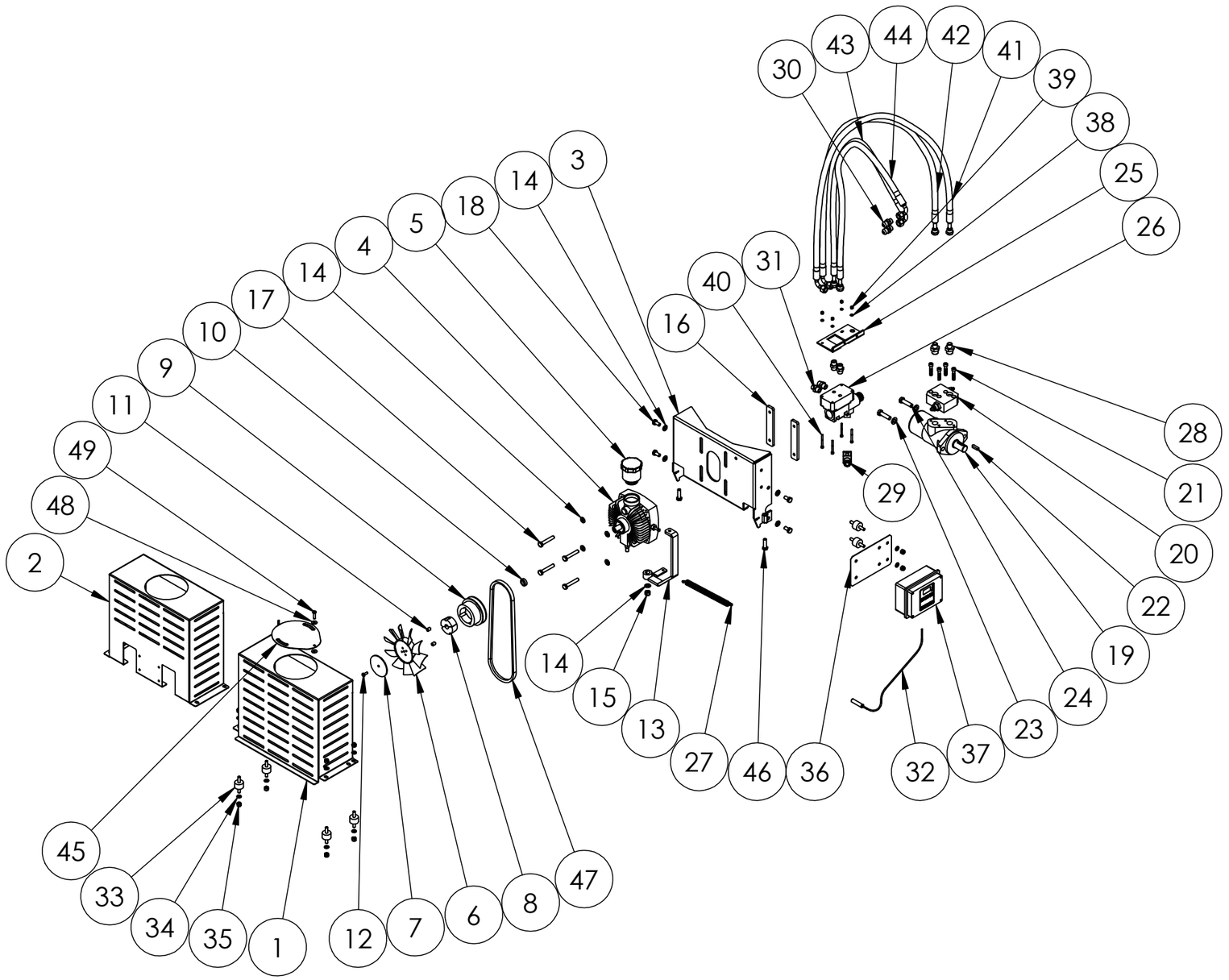

Tav.10 - Impianto oleodinamico con no-stress 2/2

BIO 230

Pos	Descrizione	Q.tà	Codice
30	Nipplo ø1/2” - ø3/4”	2	900968
31	Nipplo ø3/8” - ø3/8”	4	900163
32	Sensore per no-stress NPN	1	900236
33	Antivibrante ø40x20 2M8 M	4	B23003016
34	Rondella ø8x16	12	900034
35	Dado block M8	12	900027
36	Piastra supporto no-stress	1	B23003030
37	No-stress	1	900555
38	Rondella ø5x10	8	900471
39	Dado block M5	4	900702
40	Vite TCEI M5x50	4	900571
41	Tubo oleodinamico ø3/8”	1	B23003002
42	Tubo oleodinamico ø3/8”	1	B23003001
43	Tubo oleodinamico ø3/8”	1	B23003021
44	Tubo oleodinamico ø3/8”	1	B23003022
45	Coperchio carter pompa	1	001076
46	Vite TE M10x35	2	900442
47	Cinghia A-36	1	900513
48	Rondella ø6x18	2	900046
49	Vite TE M6x25	1	900044

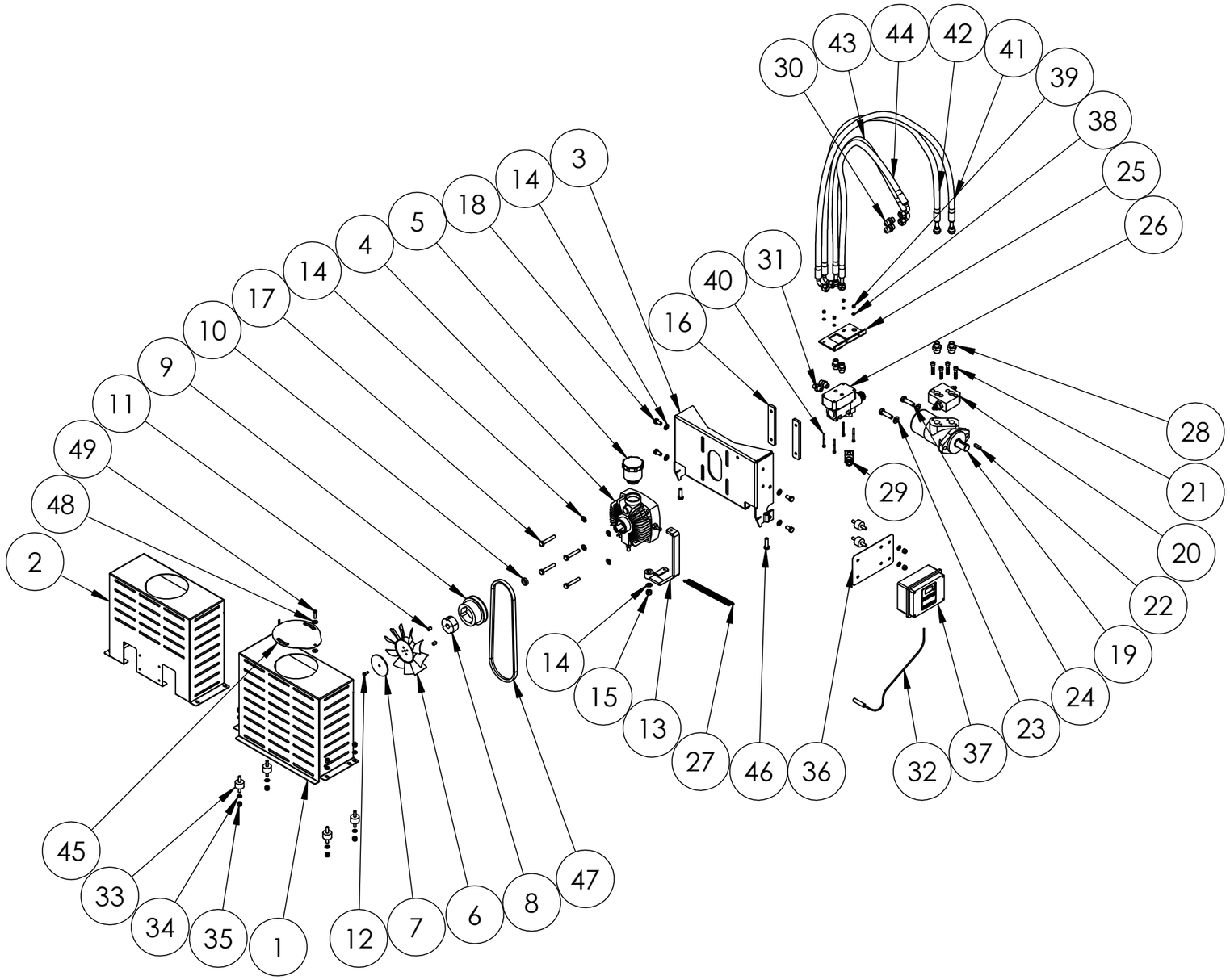

* Versioni Elettrica, Benzina e Diesel

** Versione PTO

Tav.11 - Impianto oleodinamico per semovenza 1/2

BIO 230

Pos	Descrizione	Q.tà	Codice
1	Carter protezione pompa (E/B/D)	1	B23003015
3	Supporto pompa oleodinamica	1	B23003005
5	Pompa oleodinamica	1	900093
6	Serbatoio olio idraulico	1	900075
7	Ventola raffreddamento pompa	1	900255
8	Rondella	1	000294
9	Bussola per puleggia 1610 ø17	1	900736
10	Puleggia 1A 95	1	900735
11	Distanziale	1	000295
12	Grano M10x16	2	510012010
13	Vite TE UNF	1	900273
15	Leva comando pompa	1	B23003009
18	Rondella ø10x20	9	900028
19	Dado block M10	1	900030
20	Piatto per pompa	2	000297
21	Vite TE M10x60	4	900155
22	Vite TE M10x20	4	900242
23	Motore idraulico OP 400 cc	1	900270
24	Chiavetta 8x7x30	1	900271
25	Rondella ø12x24	4	900344
26	Vite TE M12x45	4	500045014
27	Molla per comando pompa	1	CP10050014
28	Sensore per no-stress NPN	1	900236
29	Antivibrante ø40x20 2M8 M	4	B23003016
30	Rondella ø8x16	16	900034
31	Dado block M8	12	900027
32	Piastra supporto no-stress	1	B23003030
33	Coperchio carter pompa	1	001076
34	Vite TE M10x35	2	900442

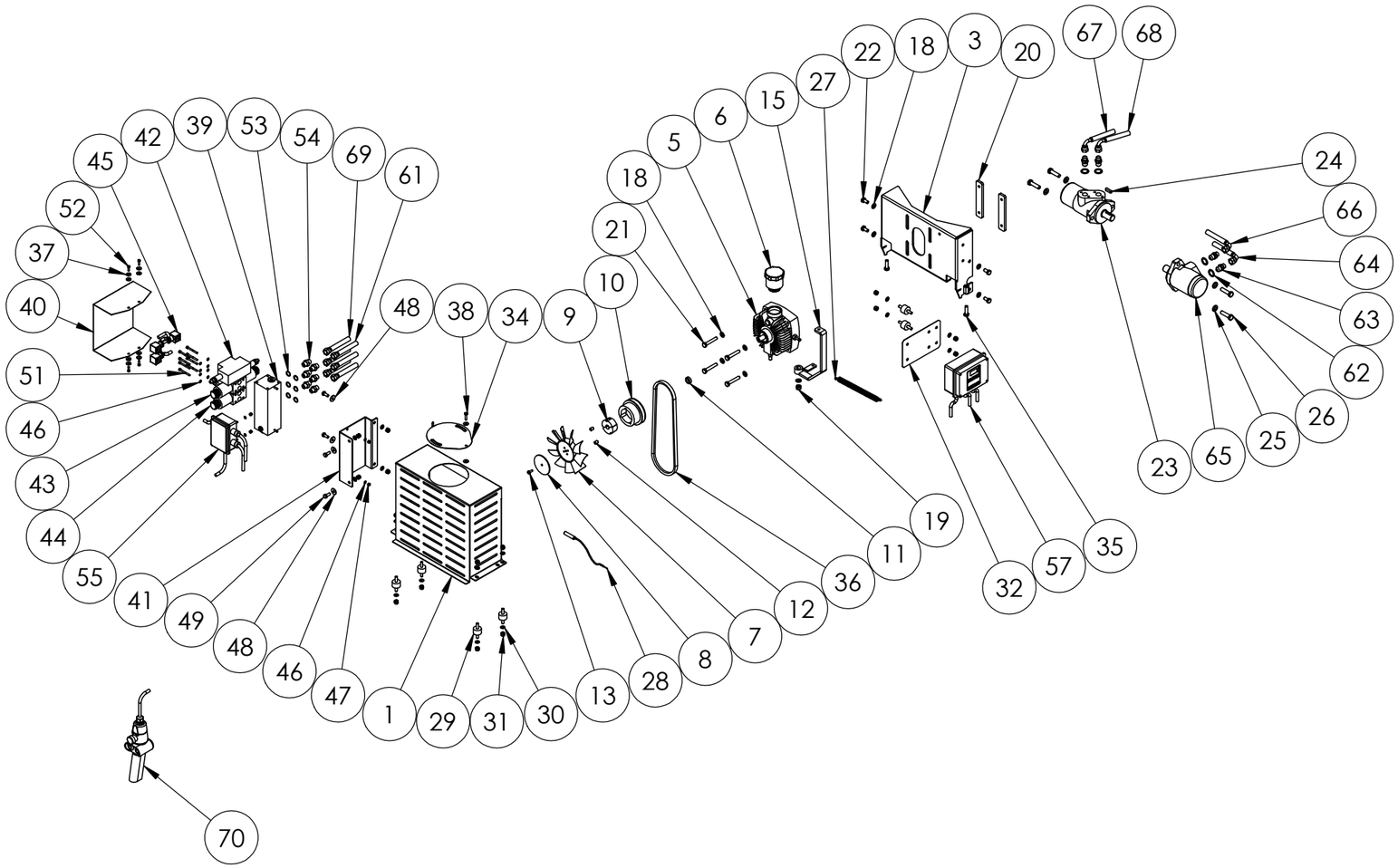

Tav.11 - Impianto oleodinamico per semovenza 2/2

BIO 230

Pos	Descrizione	Q.tà	Codice
36	Cinghia A-36	1	900513
37	Rondella ø5x15	10	900461
38	Vite TE M6x25	1	900044
39	Base per gruppo elettrovalvole	1	910041
40	Carter protezione elettrovalvole	1	001424
41	Supporto base per elettrovalvole	1	001425
42	Distributore per semovenza	1	910042
43	Elettrovalvola doppia senza base	1	900043
44	Elettrovalvola semplice senza base	1	910044
45	Connettore per elettrovalvola 12V	3	900280
46	Rondella ø5x10	12	900471
47	Dado block M5	4	900702
48	Rondella ø8x24	4	900038
49	Vite TE M8x20	4	900378
51	Vite TCEI M5x50	8	900571
52	Vite TCEI M5x16	4	900680
53	Rondella ø3/8”	6	900164
54	Nipplo ø3/8” - ø3/8”	6	900163
55	Scatola cablaggi	1	001426
57	No-stress	1	900555
61	Tubo oleodinamico	1	001427
62	Rondella ø1/2”	4	900172
63	Nipplo ø1/2” - 3/8”	4	900837
64	Tubo oleodinamico	1	001428
65	Motore idraulico OP 25*	1	900045
	Motore idraulico OP 36*	1	910046
	Motore idraulico OP 50*	1	900489
66	Tubo oleodinamico	1	001429
67	Tubo oleodinamico	1	001430

Pos	Descrizione	Q.tà	Codice
68	Tubo oleodinamico	1	001431
69	Tubo oleodinamico	1	001432
70	Pulsantiera per semovenza	1	910047

* Numero di serie necessario

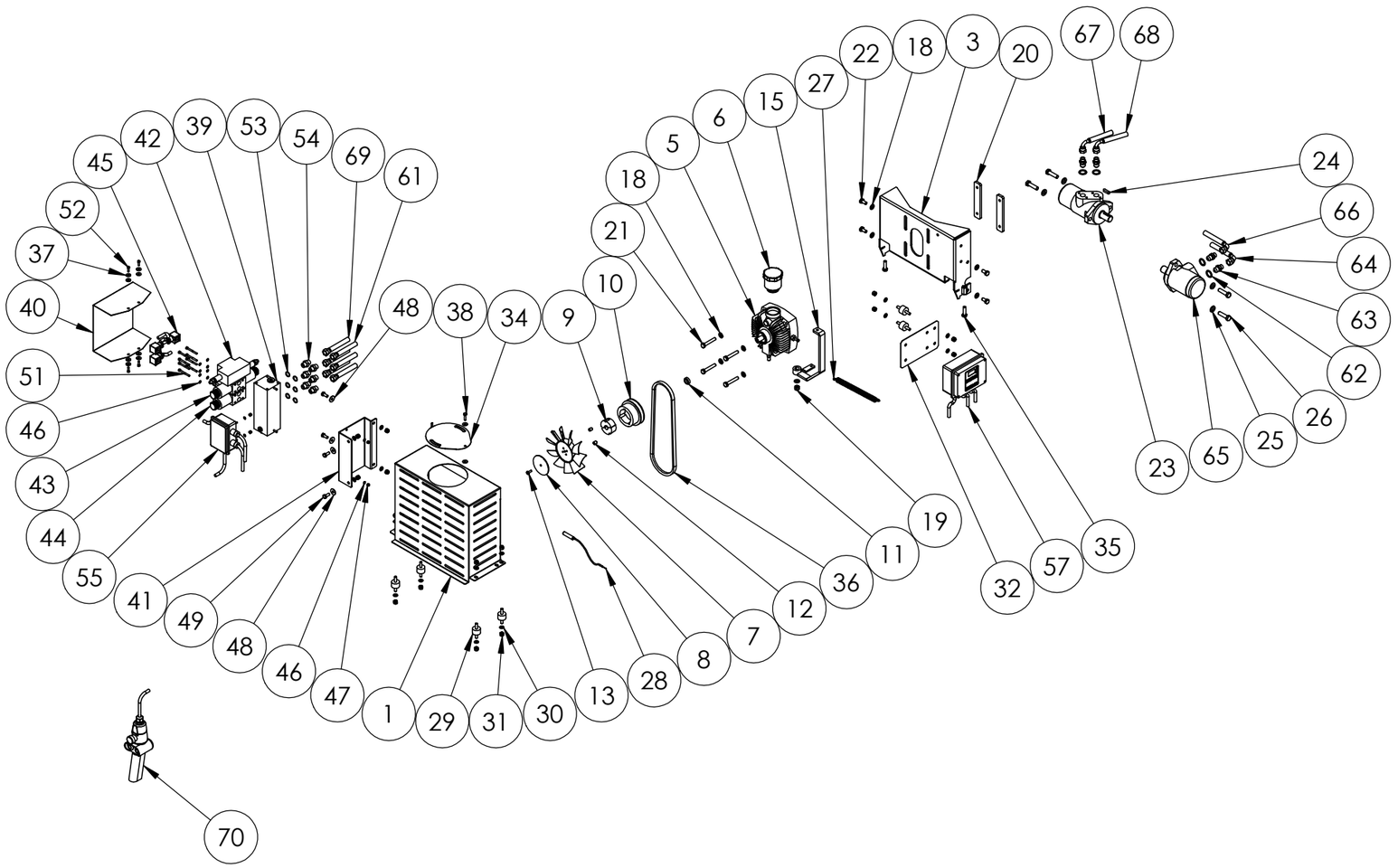

Tav.12 - Impianto oleodinamico con no-stress per cingolato 1/3

BIO 230

Pos	Descrizione	Q.tà	Codice
1	Rondella ø10x20	10	900028
2	Vite TE M10x20	4	900242
3	Motore idraulico OP 400 cc	1	900270
4	Chiavetta 8x7x30	1	900271
5	Rondella ø12x24	6	900344
6	Vite TE M12x45	6	500045014
7	Sensore per no-stress	1	900236
8	Antivibrante ø40x20 2M8 M	6	B23003016
9	Rondella ø8x16	19	900034
10	Dado block M8	22	900027
11	No-stress elettronico	1	900555
12	Vite TE M10x35	2	900442
13	Base per gruppo elettrovalvole	1	910041
14	Carter protezione elettrovalvole	1	001424
15	Elettrovalvola doppia senza base	1	900043
16	Elettrovalvola semplice senza base	1	910044
17	Connettore per elettrovalvola 12V	1	900280
18	Rondella ø5x10	16	900471
19	Vite TCEI M5x50	12	900571
20	Rondella ø5x15	8	900461
21	Vite TCEI M5x16	4	900680
22	Scatola cablaggi	1	001454
23	Dado block M5	4	900702
24	Tubo ø3/8” 90°-90°	1	001455
25	Tubo ø3/8” 90°-90°	1	001456
26	Tubo ø1/4 90°-90°	1	001457
27	Tubo ø1/4 90°-90°	1	001458
28	Rondella ø1/2”	12	900172
29	Nipplo ø1/2”-ø3/8”	8	900824

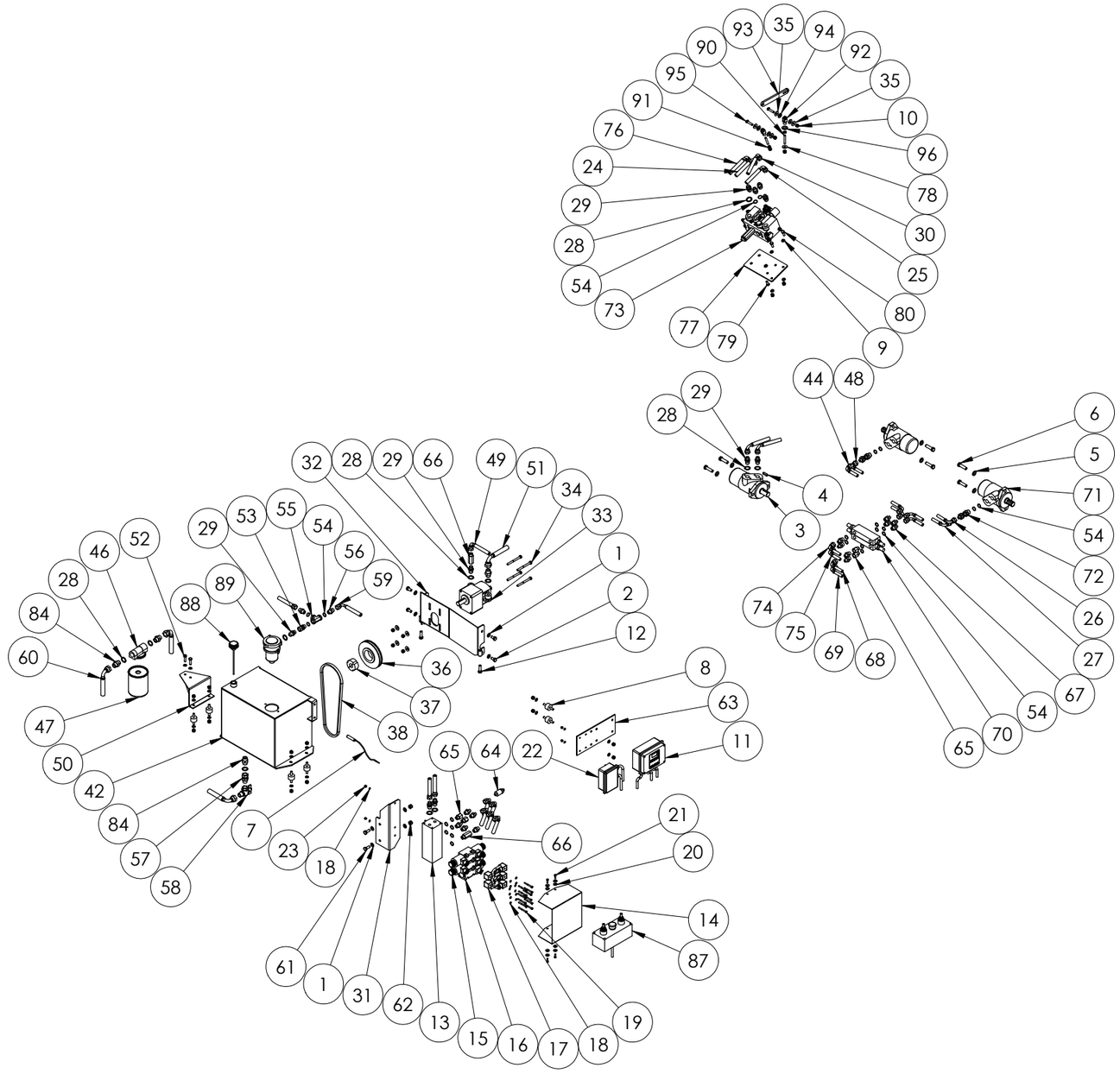

Tav.12 - Impianto oleodinamico con no-stress per cingolato 2/3

BIO 230

Pos	Descrizione	Q.tà	Codice
30	Tubo ø3/8” 90°-90°	1	001459
31	Supporto per base gruppo elettrovalvole	1	001460
32	Supporto pompa GR2	1	001461
33	Pompa 4,5 cc GR2	1	900192
34	Vite TE M8x90	4	900950
35	Rondella ø8x24	9	900038
36	Puleggia 1SPA 140	1	900989
37	Bussola 1610 ø22	1	900561
38	Cinghia A-38	1	900218
42	Serbatoio olio idraulico	1	001462
44	Tubo ø1/4 90°-90°	1	001463
46	Testina per filtro spirazione	1	910063
47	Filtro aspirazione 125 um	1	910064
48	Tubo ø1/4 90°-90°	1	001464
49	Tubo ø3/8” 90°-90°	1	001465
50	Assieme staffa filtro aspirazione	1	001466
51	Tubo ø1/2” 90°-90°	1	001467
52	Vite TE M8x30	2	900368
53	Nipplo girevole ø3/8”	1	910065
54	Rondella ø3/8”	23	900164
55	Raccordo T ø3/8” F	1	900185
56	Nipplo 3/8”	5	900277
57	Nipplo girevole ø1/2”	1	910066
58	Rubinetto ø1/2”	1	910067
59	Tubo ø3/8” 90°-90°	1	001468
60	Tubo ø1/2” 90°-90°	1	001469
61	Vite TE M10x25	2	900380
62	Dado block M10	2	900030
63	Piastra supporto no-stress e scatola cabl.	1	001470

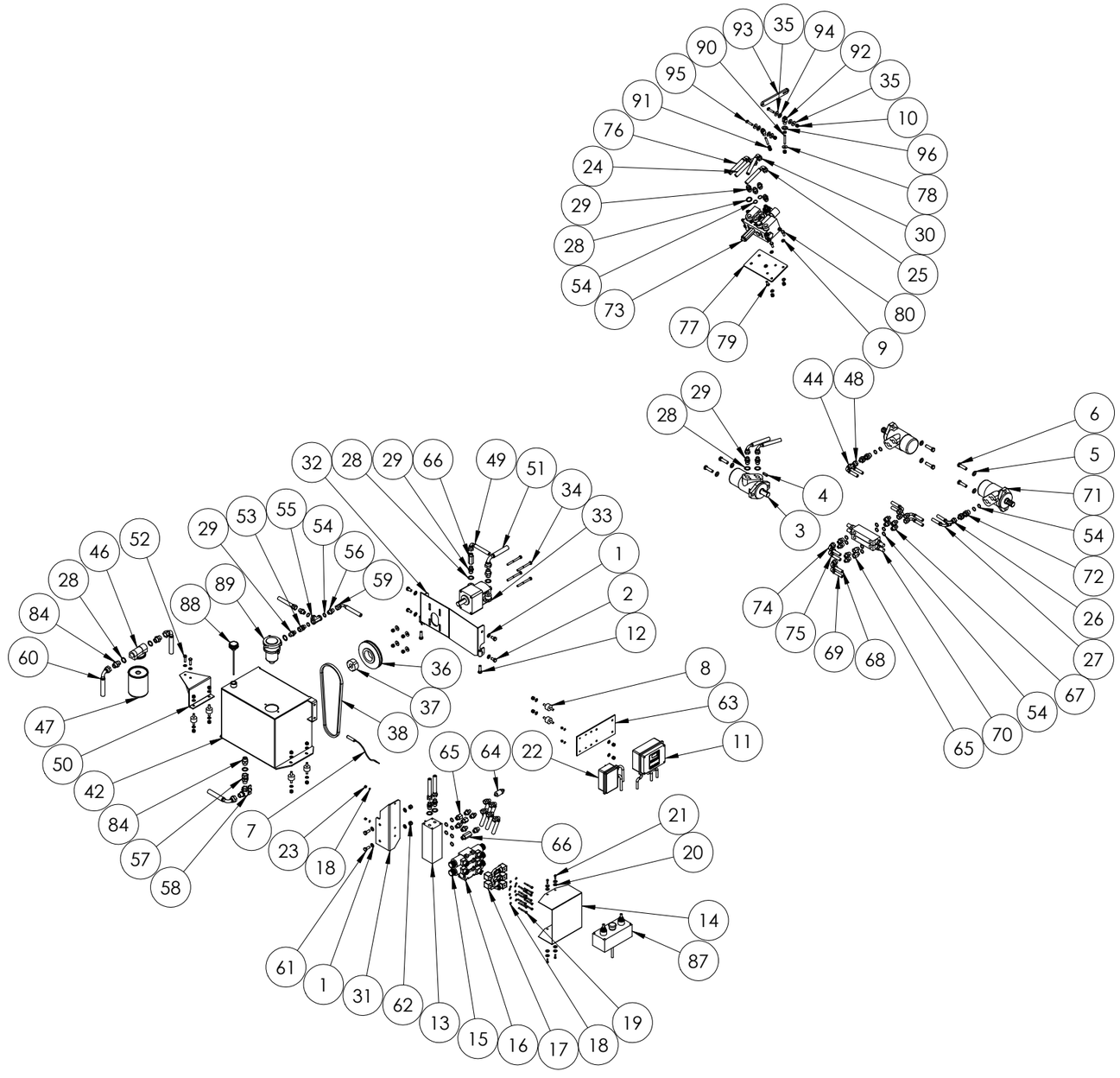

Tav.12 - Impianto oleodinamico con no-stress per cingolato 3/3

BIO 230

Pos	Descrizione		Q.tà	Codice
64	Valvola di massima (base gruppo elettrov.)		1	910068
65	Prolunga ø3/8” corta		2	910069
66	Prolunga ø3/8”		2	900183
67	Nipplo ø3/8”-ø1/4”		12	910024
68	Tubo ø1/4 90°-90°		1	001471
69	Tubo ø1/4 90°-90°		1	001472
70	Valvola di massima per cingolato		2	910070
71	Motore idraulico per cingolato		2	910071
72	Nipplo ø1/2”-ø1/4”		4	013901214
73	Distributore		1	CP25050020
74	Tubo ø1/4 90°-90°		1	001473
75	Tubo ø1/4 90°-90°		1	001474
77	Assieme piastra per distributore		1	001475
78	Rondella ø8x24 sagomata		1	001476
79	Vite TSPEI M8x25		2	900045
80	Vite TE M8x25		2	900045
84	Nipplo ø1/2”		4	900173
87	Pulsantiera per cingolato		1	001477
88	Tappo ø1/2” GAS		1	900570
89	Filtro allo scarico		1	900565
90	Perno M8x50		2	001478
91	Dado M8 basso		3	900550
92	Forcella ø8		2	900221
93	Piatto per leva comando		1	001479
94	Molla a tazza ø10		4	900315
95	Vite TE M8x35		2	900335
96	Rondella ø14x28 sagomata		1	001480

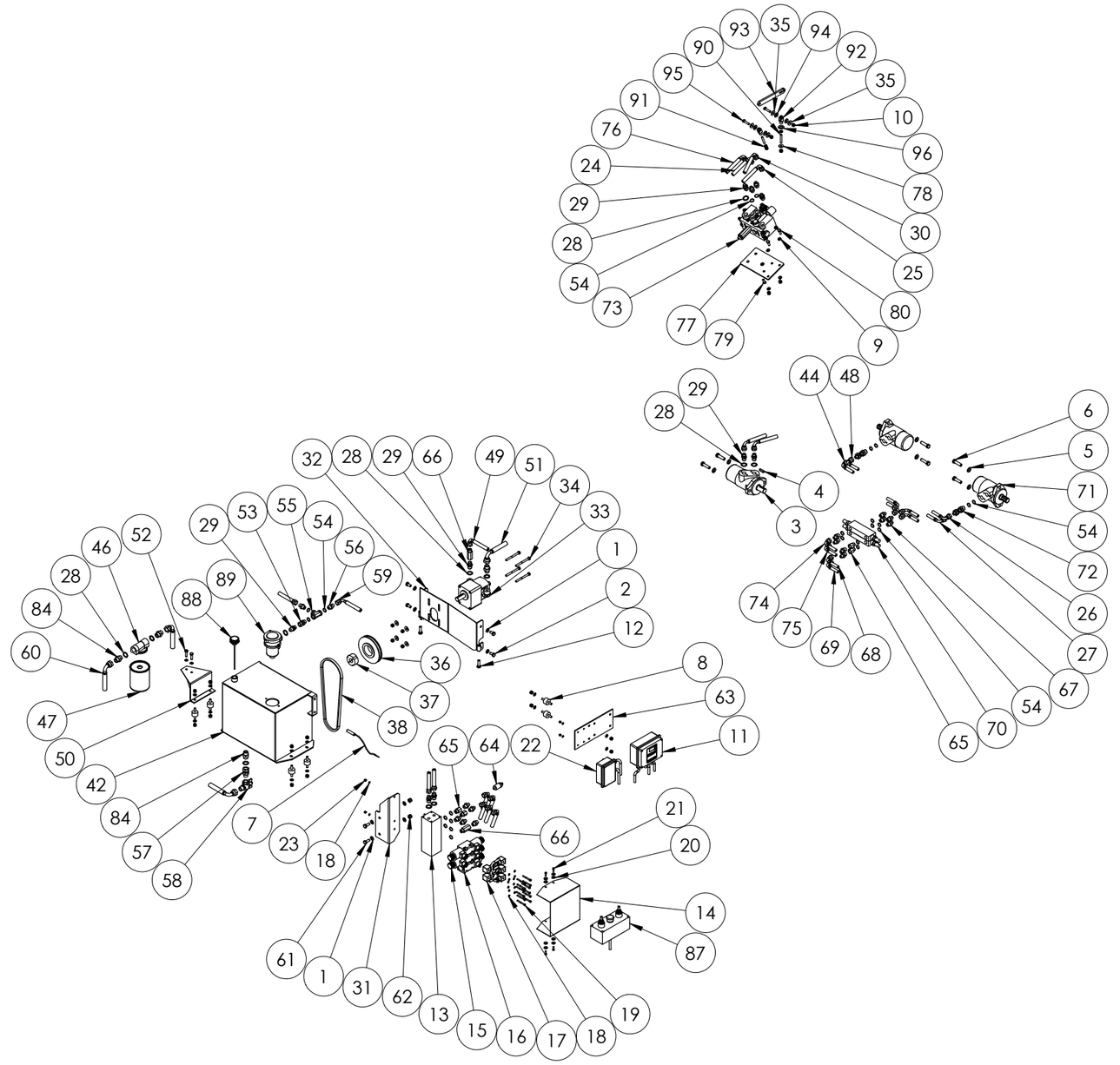

Tav.13 - Trasmissione elettrica 1/2

BIO 230

Pos	Descrizione	Q.tà	Codice
1	Supporto motore	1	B19004001
2	Bussola 2012 foro ø38	1	900481
3	Puleggia 4 SPA 118	1	B23009007
4	Cinghia A-34	4	620002034
5	Puleggia 5 SPA 118	1	B23009005
6	Bussola 2012 foro ø42	1	900475
7	Piastra fissaggio campana	1	B19002026
8	Campana	1	B19002025
9	Albero di trasmissione	1	B19004006
10	Rondella di fermo	1	B19003020
11	Distanziale	2	B19003030
12	Cuscinetto 6209 2RS	2	900734
13	Distanziale tra cuscinetti	1	B19002023
14	Rondella ø14x28	4	900422
15	Vite TE M14x30	5	900441
16	Rondella ø10x20	20	900028
17	Dado block M10	14	900030
18	Chiavetta 10x8x60	1	900732
19	Carter protezione cinghie	1	B19004005
20	Rondella ø8x16	16	900034
21	Vite TE M8x20	10	900378
22	Carter protezione	1	001433
23	Vite TE M10x20	6	900242
24	Chiavetta 12x8x30	1	910048
25	Ingrassatore M8x1	1	900468
26	Supporto quadro elettrico	1	B19004003
27	Antivibrante ø40x20 2 M8 M	3	B23003016
28	Dado M8	6	520001008
29	Quadro elettrico per motore 11 kW	1	B23006021

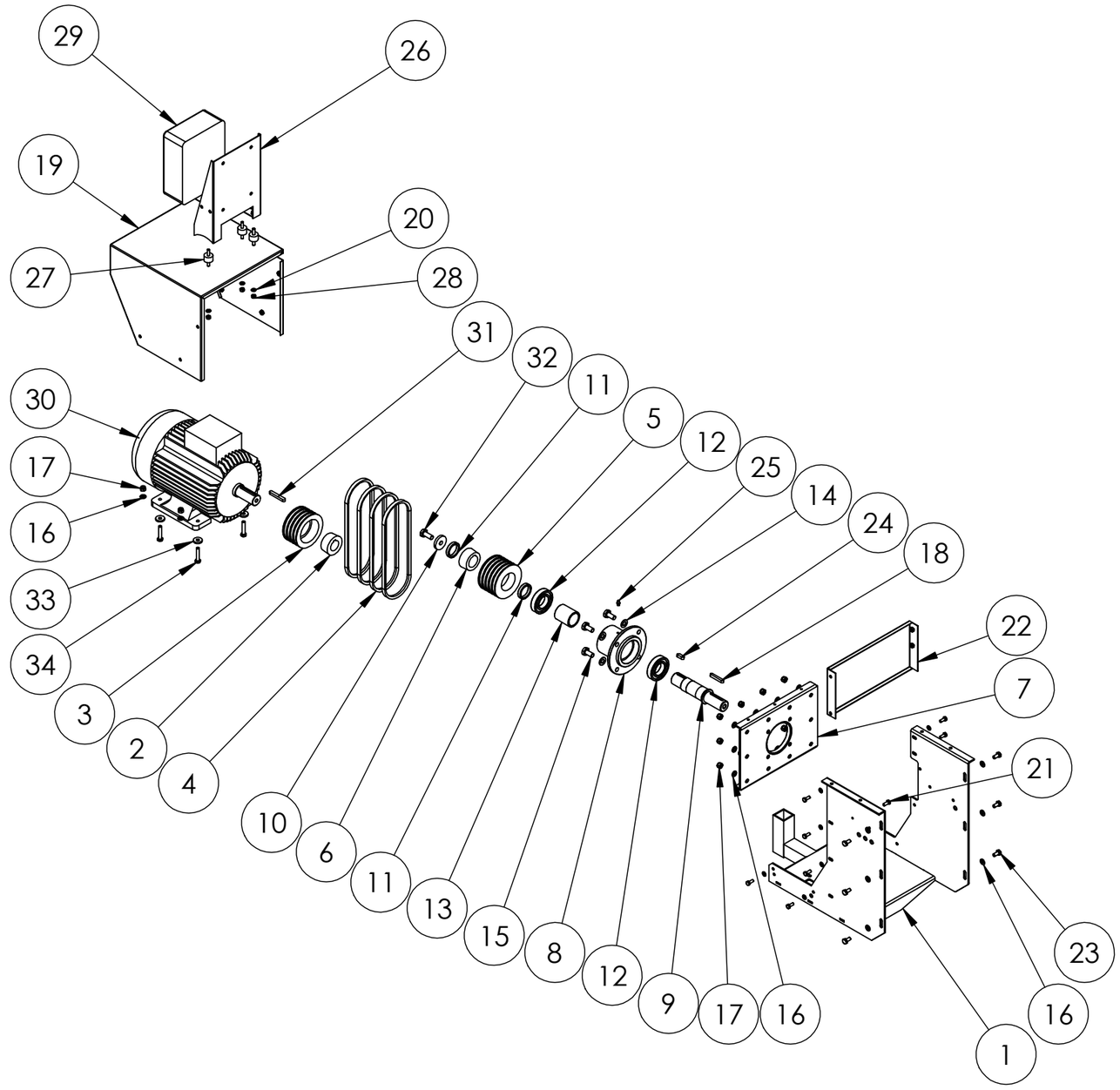

Tav.13 - Trasmissione elettrica 2/2

BIO 230

Pos	Descrizione	Q.tà	Codice
30	Motore elettrico MEC 132M 11 kW	1	B19004002
31	Chiavetta 10x8x70	1	910049
33	Rondella ø30x10,5x5	4	000730
34	Vite TE M10x50	4	900037

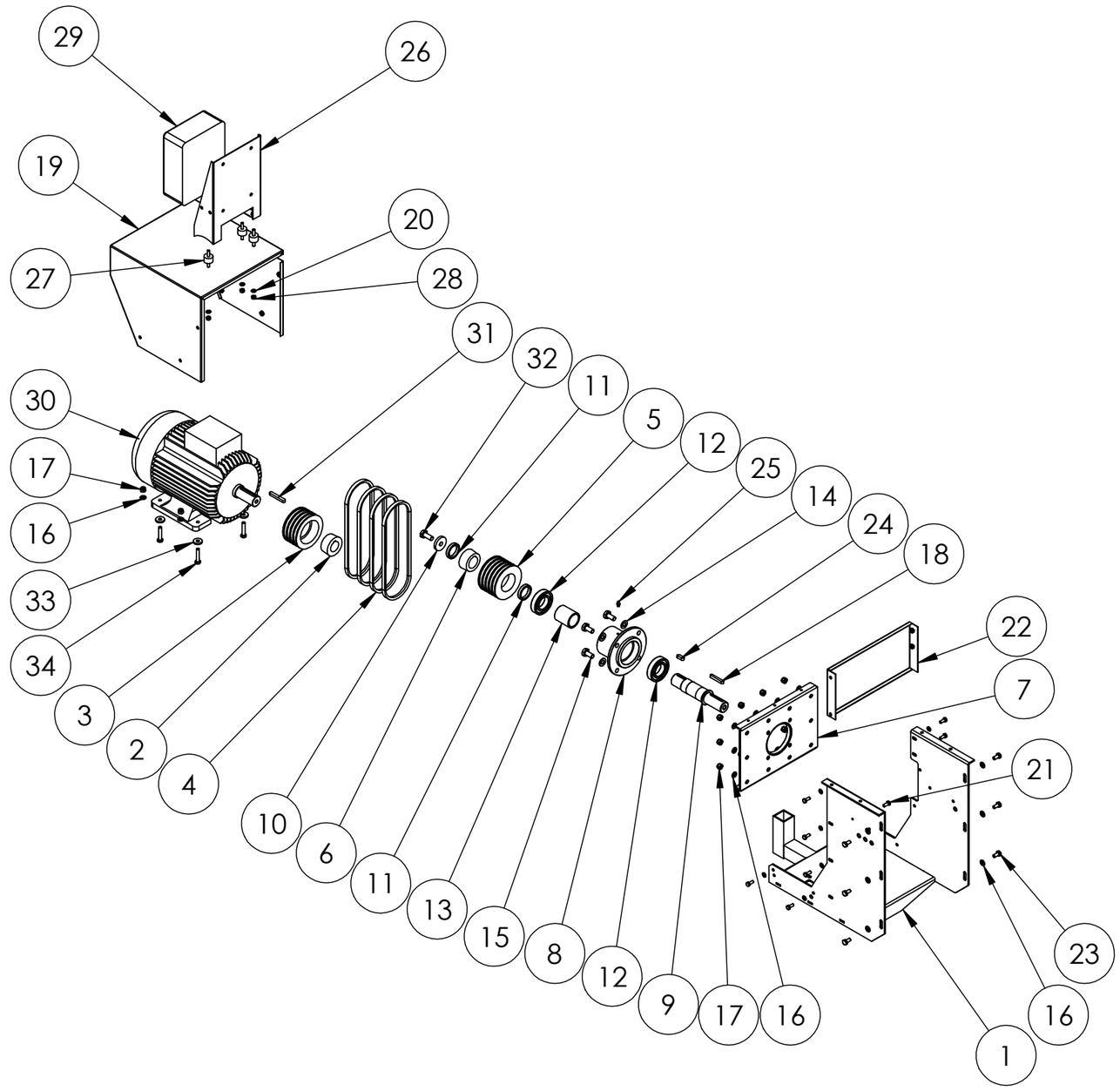

Tav.14 - Trasmissione benzina GX 390 1/2

BIO 230

Pos	Descrizione	Q.tà	Codice
1	Cinghia A-39	2	B19002012
2	Puleggia 2 SPA 224	1	B19002011
3	Bussola 2517 ø42	1	900465
4	Rondella di fermo	1	B19003020
5	Vite TE M14x40	1	900828
6	Distanziale	1	B19003030
7	Puleggia 1 SPA 118	1	900217
8	Bussola 1610 ø42	1	900467
9	Rondella ø10x20	24	900028
10	Vite TE M10x20	6	500020010
11	Piastra fissaggio campana	1	B19002026
12	Dado block M10	14	900030
13	Albero di trasmissione	1	B19003025
14	Chiavetta 12x8x35	1	900664
15	Chiavetta 10x8x60	1	900732
16	Cuscinetto 6209 2RS	2	900734
17	Campana	1	B19002025
18	Distanziale tra cuscinetti	1	B19002023
19	Rondella ø14x28	4	900422
20	Vite TE M14x30	4	900441
21	Distanziale H=68	1	B19004016
22	Puleggia centrifuga 2A ø138	1	019300002
23	Rondella ø35x10,5x5	1	510000843
24	Vite 7/16” UNF	1	507160134
25	Motore Honda GX 390	1	900019
26	Chiavetta 6.3x6.3x50	1	900340
27	Carter protezione	1	B23004003
28	Supporto motore	1	001483
29	Rondella ø8x16	4	900034

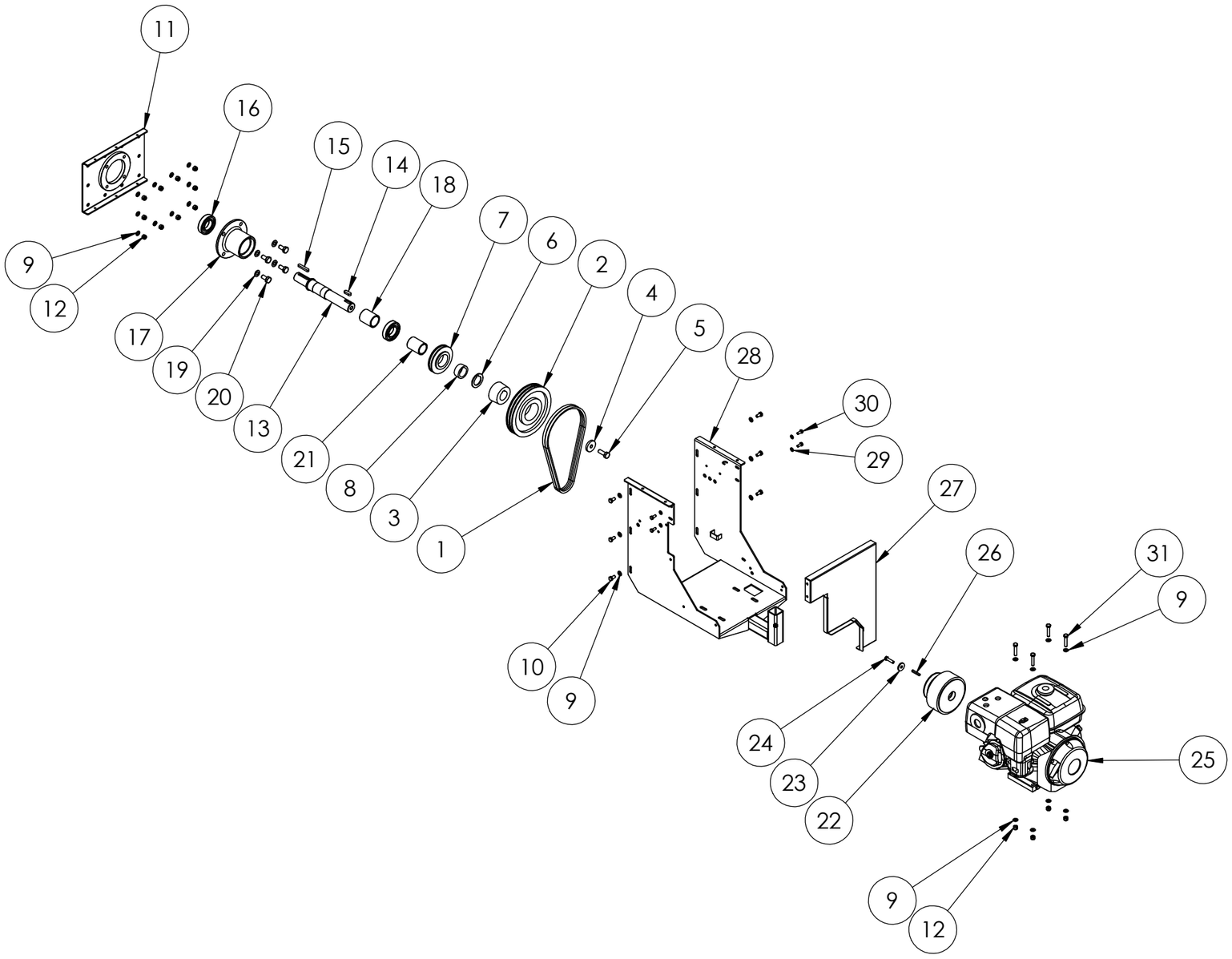

Tav.14 - Trasmissione benzina GX 390 2/2

BIO 230

Pos	Descrizione	Q.tà	Codice
30	Vite TE M8x20	4	900378
31	Vite TE M10x50	4	900037

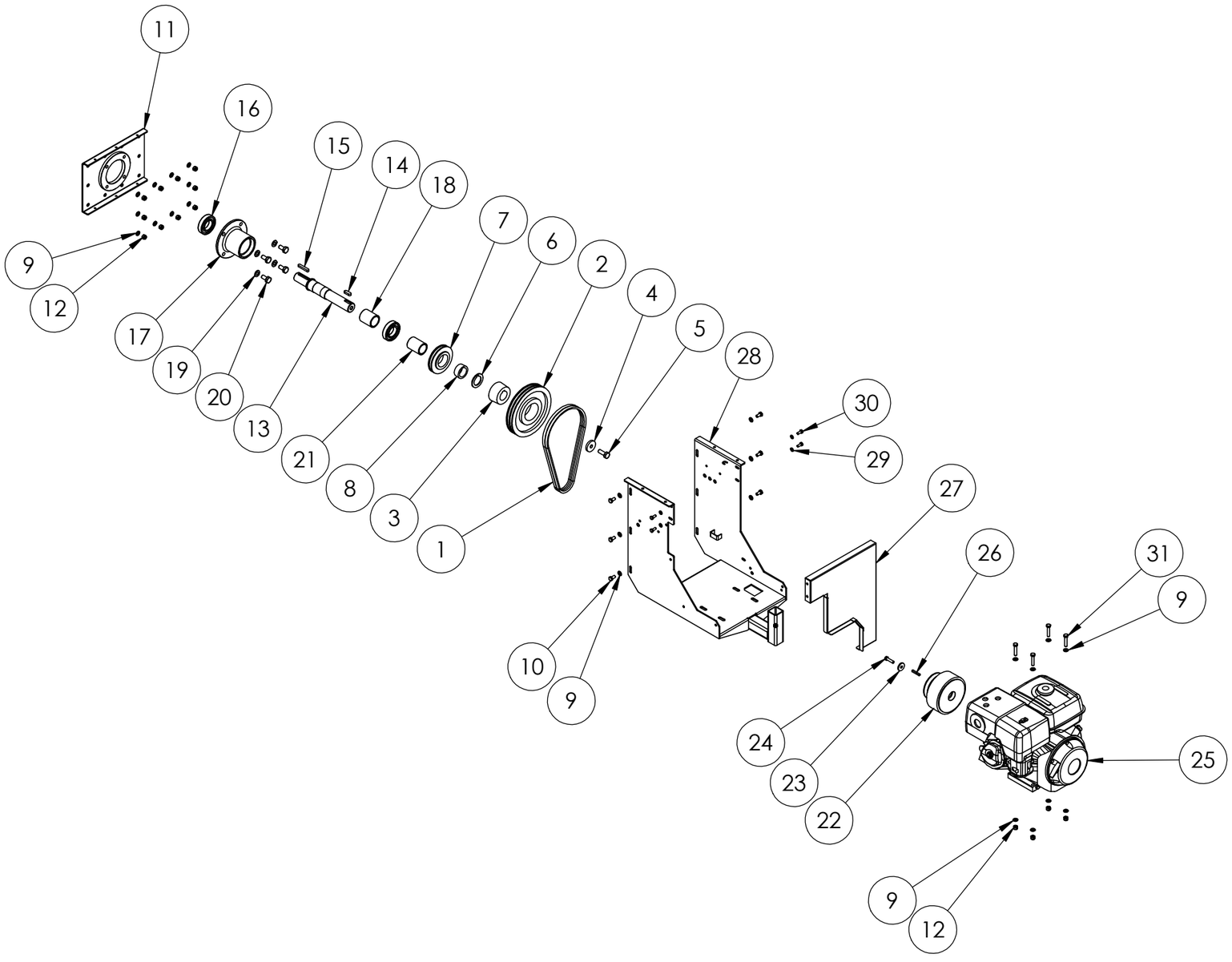

Tav.15 - Trasmissione benzina GX 390 con no-stress 1/2

BIO 230

Pos	Descrizione	Q.tà	Codice
1	Bussola 2517 ø42	1	900465
2	Rondella di fermo	1	B19003020
3	Vite TE M14x40	1	900828
4	Distanziale	1	B19003030
5	Puleggia 1 SPA 118	1	900217
6	Bussola 1610 ø42	1	900467
7	Piastra fissaggio campana	1	B19002026
8	Rondella ø10x20	24	900028
9	Dado block M10	14	900030
10	Albero di trasmissione	1	B19003025
11	Chiavetta 12x8x35	1	900664
12	Chiavetta 10x8x60	1	900732
13	Cuscinetto 6209 2RS	2	900734
14	Campana	1	B19002025
15	Supporto per sensore no-stress	1	B23004023
16	Distanziale tra cuscinetti	1	B19002023
17	Rondella ø14x28	4	900422
18	Vite TE M14x30	4	900441
19	Spessore ø52x42x1	2	B23004024
20	Disco contagiri con distanziale	1	001215
21	Supporto motore	1	001483
22	Carter protezione	1	B23004003
23	Rondella ø35x10,5x5	1	510000843
24	Puleggia centrifuga 2A ø138	1	019300002
25	Vite 7/16” UNF	1	507160134
26	Motore Honda GX 390 (avviam. elettrico)	1	900926
27	Chiavetta 6.3x6.3x50	1	900340
28	Puleggia 2 SPA 224	1	B19002011
29	Rondella ø8x16	4	900034

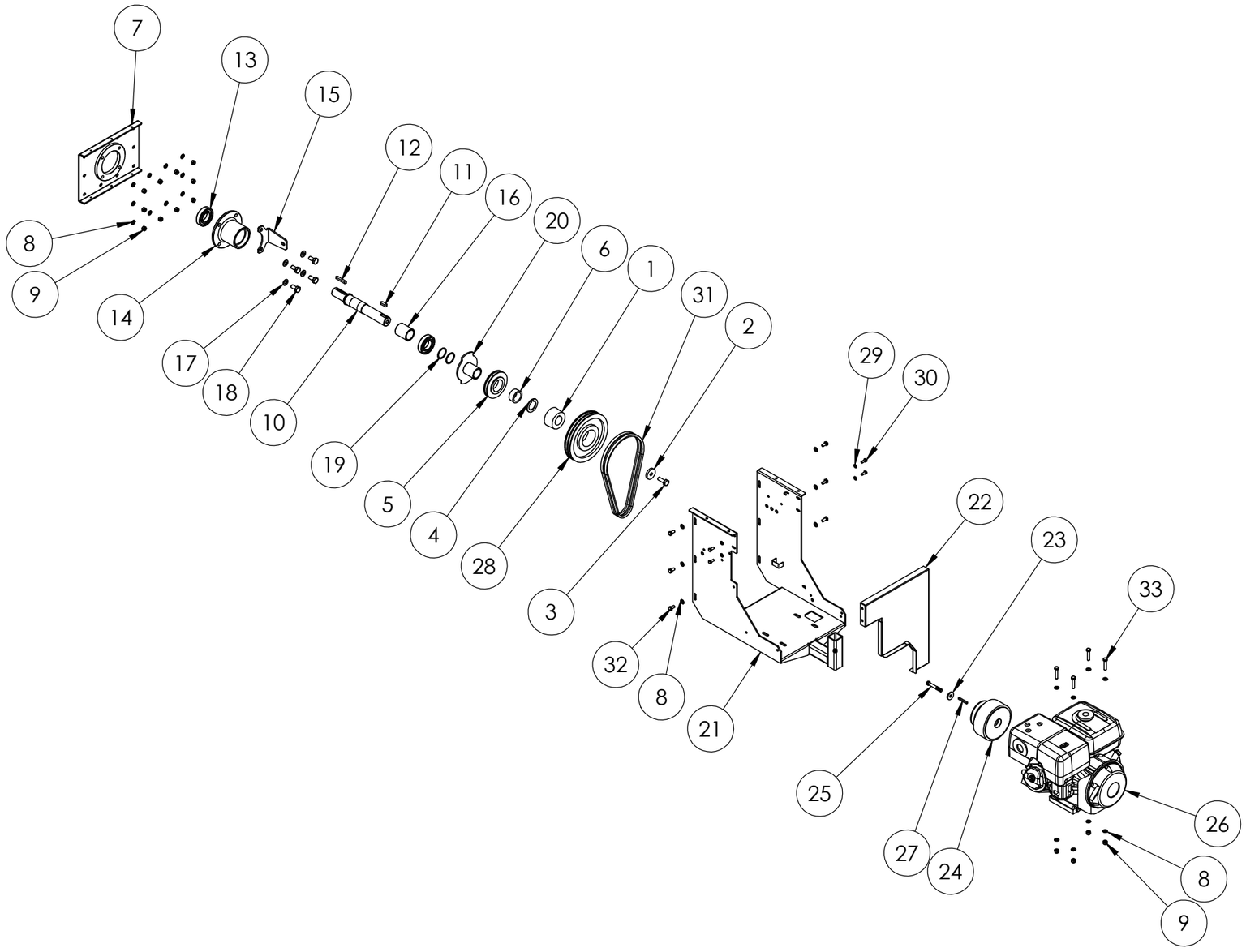

Tav.15 - Trasmissione benzina con no-stress GX 390 2/2

BIO 230

Pos	Descrizione	Q.tà	Codice
30	Vite TE M8x20		900378
31	Cinghia A-39	2	B19002012
32	Vite TE M10x20		500020010
33	Vite TE M10x50	4	900037

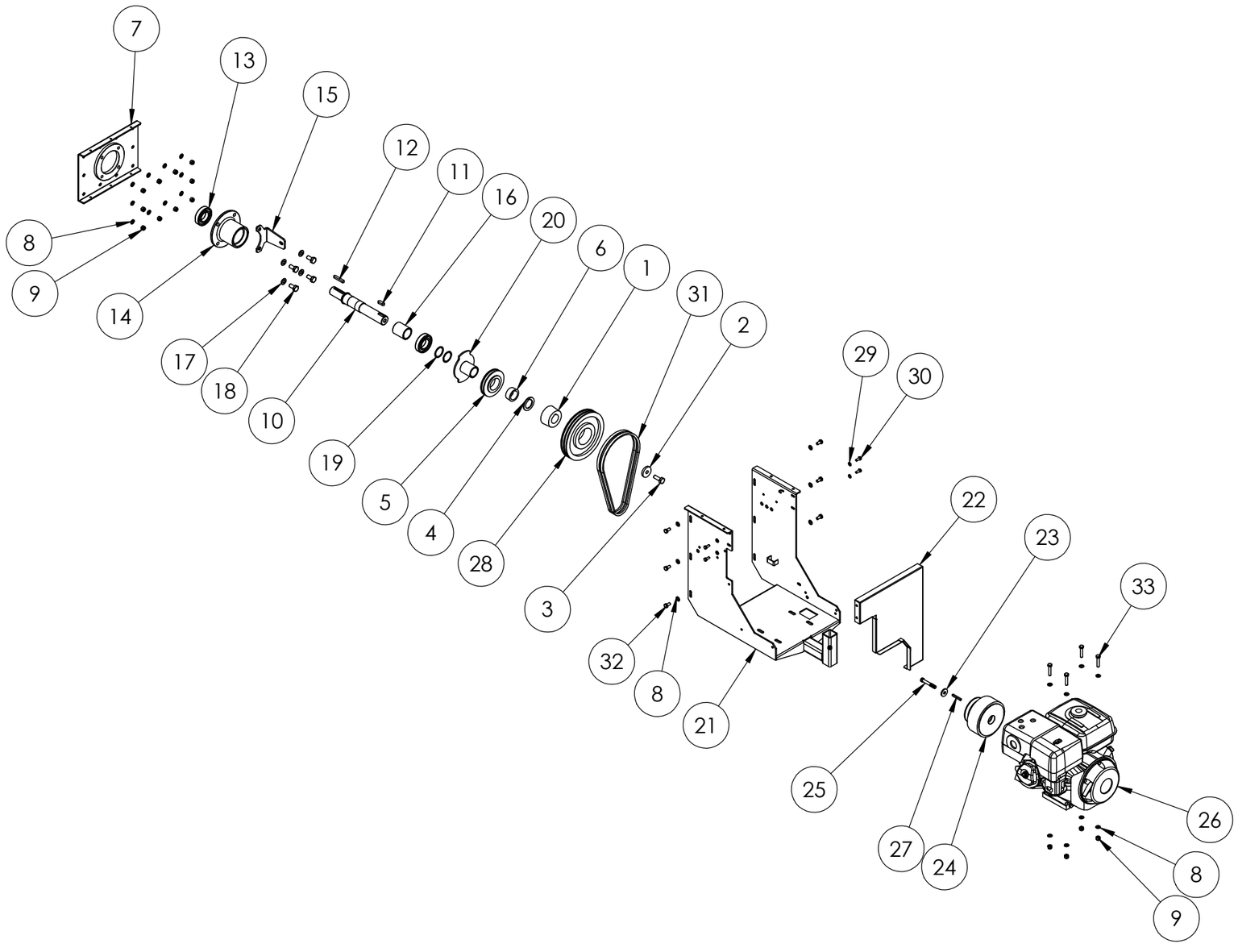

Tav.16 - Trasmissione benzina GX 630 1/2

BIO 230

Pos	Descrizione	Q.tà	Codice
1	Rondella ø10x20	30	900028
2	Dado block M10	11	900030
3	Vite TE M8x16	4	900401
4	Rondella ø8x24	4	900038
5	Dado block M6	4	900041
6	Vite TCEI M6x16	4	900472
7	Supporto serbatoio benzina	1	B19003011
8	Serbatoio benzina completo	1	900069
9	Fascetta per serbatoio	2	000065
10	Rondella ø8x16	11	900034
11	Scatola porta batteria	1	000781
12	Batteria di alimentazione	1	900061
13	Coperchio scatola porta batteria	1	000782
14	Vite TE M8x20	9	900378
15	Dado block M8	2	900027
16	Vite TE M10x70	1	500070010
17	Motore Honda GX 630	1	900826
18	Collettore marmitta	1	900827
19	Marmitta	1	900976
20	Protezione marmitta	1	B19003010
21	Cinghia B-41	2	900228
22	Puleggia 2 SPB 224	1	B19003022
23	Bussola 2517 ø42	1	900465
24	Rondella di fermo	1	B19003020
25	Vite TE M14x40	1	900828
26	Distanziale	1	B19003030
27	Puleggia 1 SPA 118	1	900217
28	Bussola 1610 ø42	1	900467
29	Rondella di fermo	1	000255

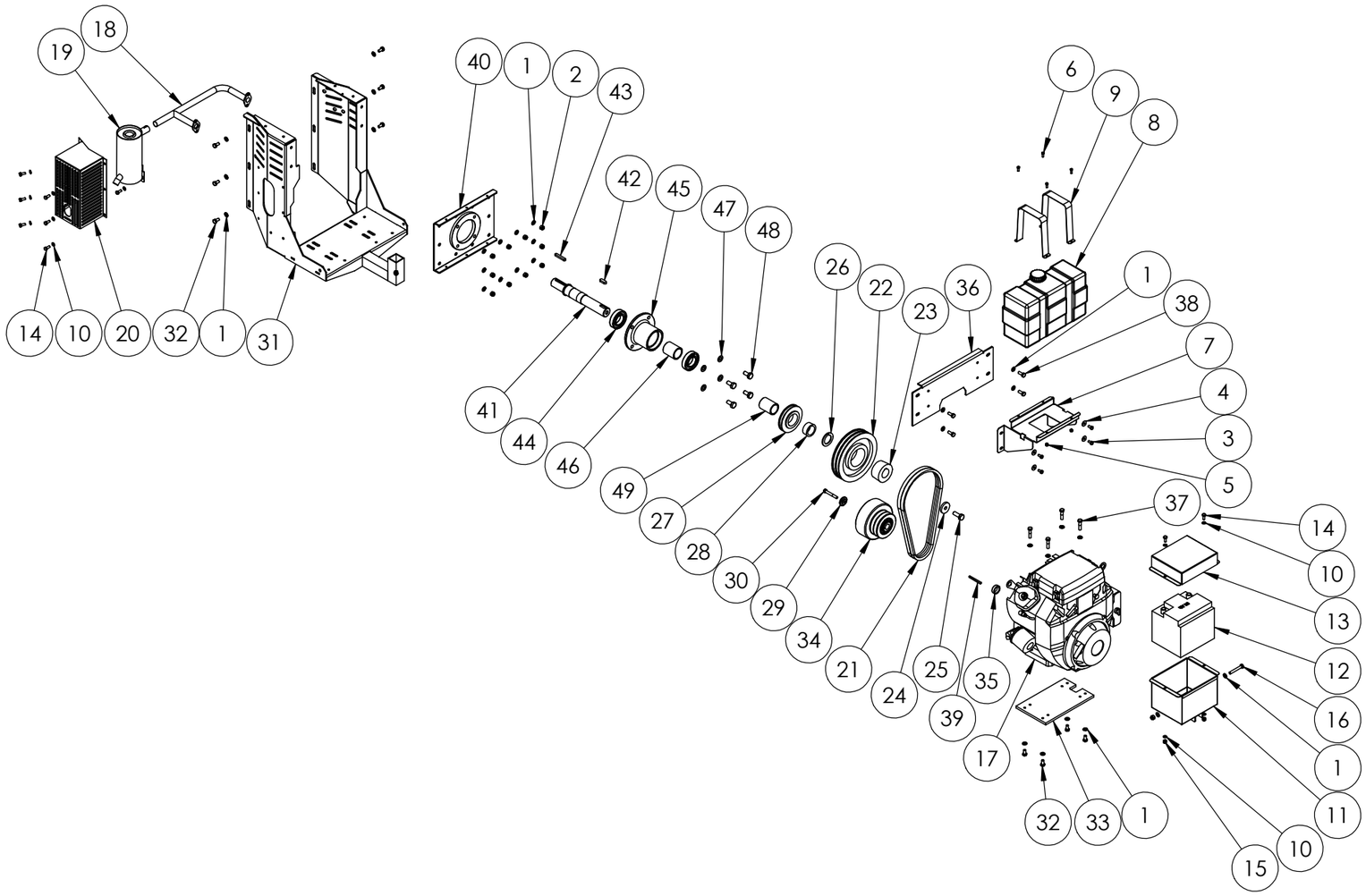

Tav.16 - Trasmissione benzina GX 630 2/2

BIO 230

Pos	Descrizione	Q.tà	Codice
30	Vite TE 3/8” UNF	1	900234
31	Supporto motore	1	B19003007
32	Vite TE M10x20	10	500020010
33	Piastra motore	1	B19003018
34	Puleggia centrifuga 2B ø155	1	900232
35	Distanziale albero motore	1	000267
36	Carter protezione	1	B19003006
37	Vite TE M10x45	4	900527
38	Vite TE M10x25	4	900380
39	Chiavetta albero motore 6x6x70	1	900065
40	Piastra fissaggio campana	1	B19002026
41	Albero di trasmissione	1	B19003025
42	Chiavetta 12x8x35	1	900664
43	Chiavetta 10x8x60	1	900732
44	Cuscinetto 6209 2RS	2	900734
45	Campana	1	B19002025
46	Distanziale tra cuscinetti	1	B19002023
47	Rondella ø14x28	4	900422
48	Vite TE M14x30	4	900441
49	Distanziale H=68	1	B19004016

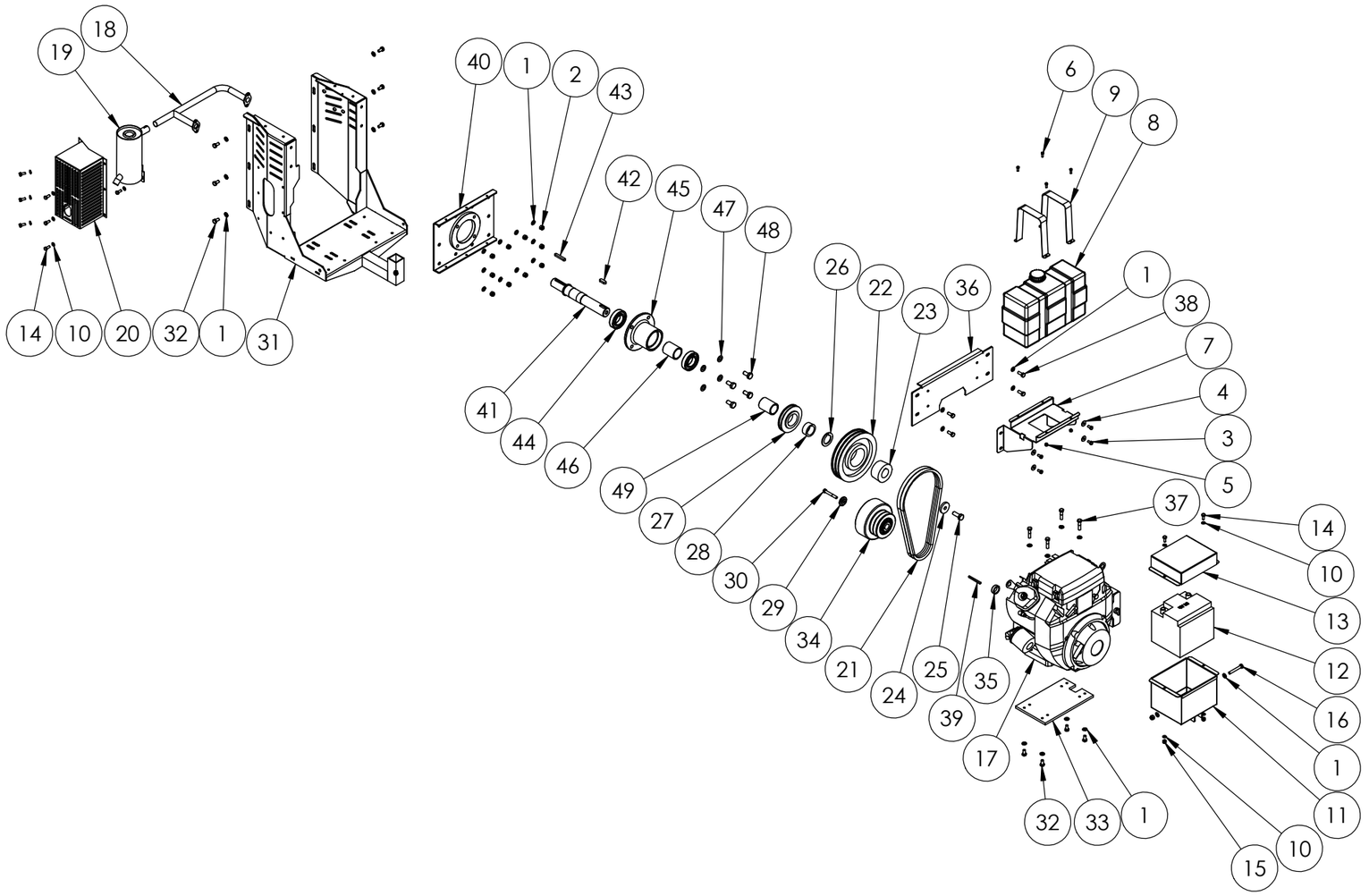

Tav.17 - Trasmissione benzina GX 630 con no-stress 1/2

BIO 230

Pos	Descrizione	Q.tà	Codice
1	Rondella ø10x20	30	900028
2	Dado block M10	11	900030
3	Vite TE M8x16	4	900401
4	Rondella ø8x24	4	900038
5	Dado block M6	4	900041
6	Vite TCEI M6x16	4	900472
7	Supporto serbatoio benzina	1	B19003011
8	Serbatoio benzina	1	900069
9	Fascetta per serbatoio	2	000065
10	Rondella ø8x16	11	900034
11	Scatola porta batteria	1	000781
12	Batteria di alimentazione	1	900061
13	Coperchio scatola porta batteria	1	000782
14	Vite TE M8x20	9	900378
15	Dado block M8	2	900027
16	Vite TE M10x70	1	500070010
17	Motore Honda GX 630	1	900826
18	Collettore marmitta	1	900827
19	Marmitta	1	900976
20	Protezione marmitta	1	B19003010
21	Cinghia B-41	2	900228
22	Puleggia 2 SPB 224	1	B19003022
23	Bussola 2517 ø42	1	900465
24	Rondella di fermo	1	B19003020
25	Vite TE M14x40	1	900828
26	Distanziale	1	B19003030
27	Puleggia 1 SPA 118	1	900217
28	Bussola 1610 ø42	1	900467
29	Rondella di fermo	1	000255

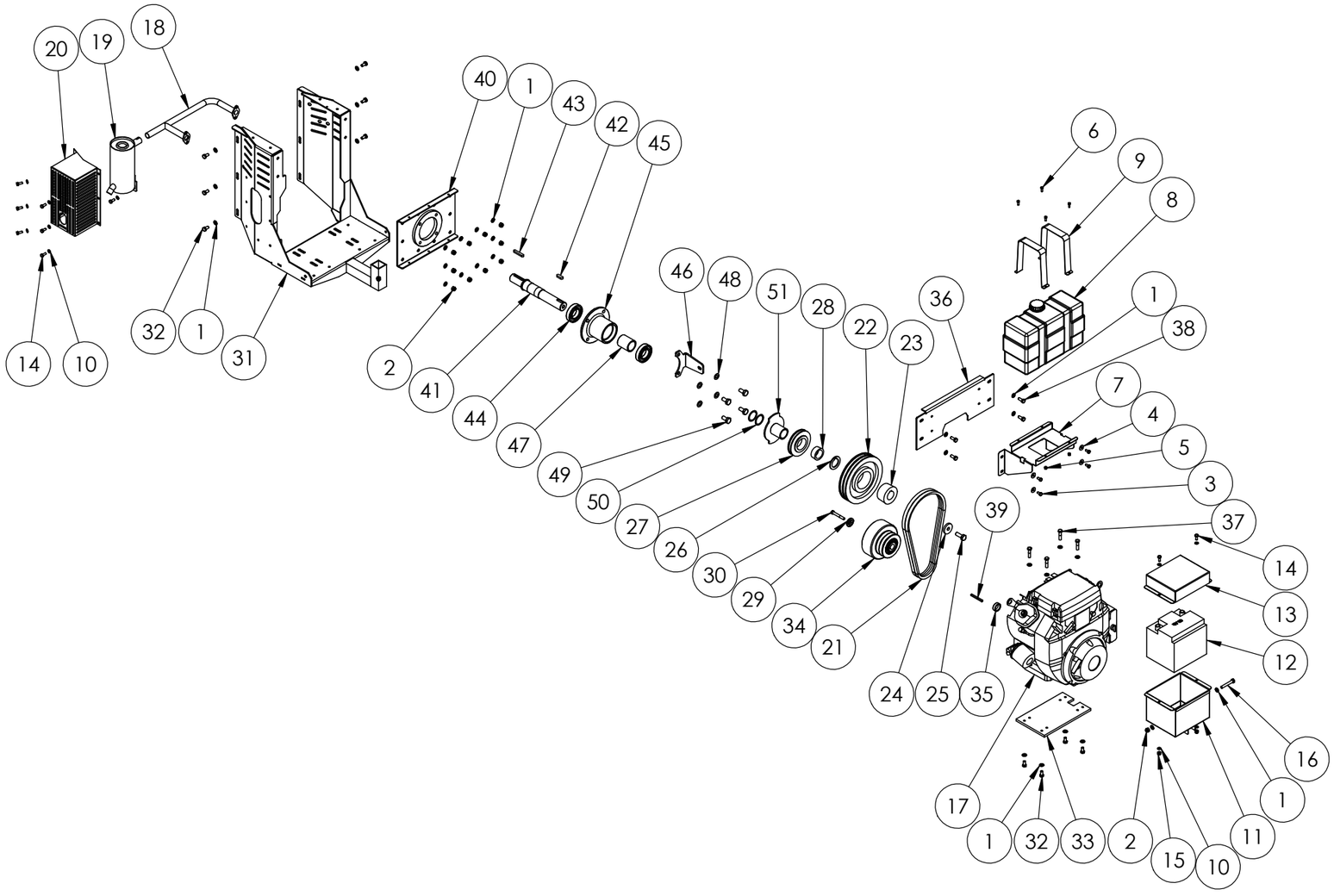

Tav.17 - Trasmissione benzina GX 630 con no-stress 2/2

BIO 230

Pos	Descrizione	Q.tà	Codice
30	Vite TE 3/8” UNF	1	900234
31	Supporto motore	1	B19003007
32	Vite TE M10x20	10	500020010
33	Piastra motore	1	B19003018
34	Puleggia centrifuga 2B ø155	1	900232
35	Distanziale albero motore	1	000267
36	Carter protezione	1	B19003006
37	Vite TE M10x45	4	900527
38	Vite TE M10x25	4	900380
39	Chiavetta albero motore 6x6x70	1	900065
40	Piastra fissaggio campana	1	B19002026
41	Albero di trasmissione	1	B19003025
42	Chiavetta 12x8x35	1	900664
43	Chiavetta 10x8x60	1	900732
44	Cuscinetto 6209 2RS	2	900734
45	Campana	1	B19002025
46	Supporto per sensore no-stress	1	B23004023
47	Distanziale tra cuscinetti	1	B19002023
48	Rondella ø14x28	4	900422
49	Vite TE M14x30	4	900441
50	Spessore ø52x42x1	2	B23004024
51	Disco contagiri con distanziale	1	001215

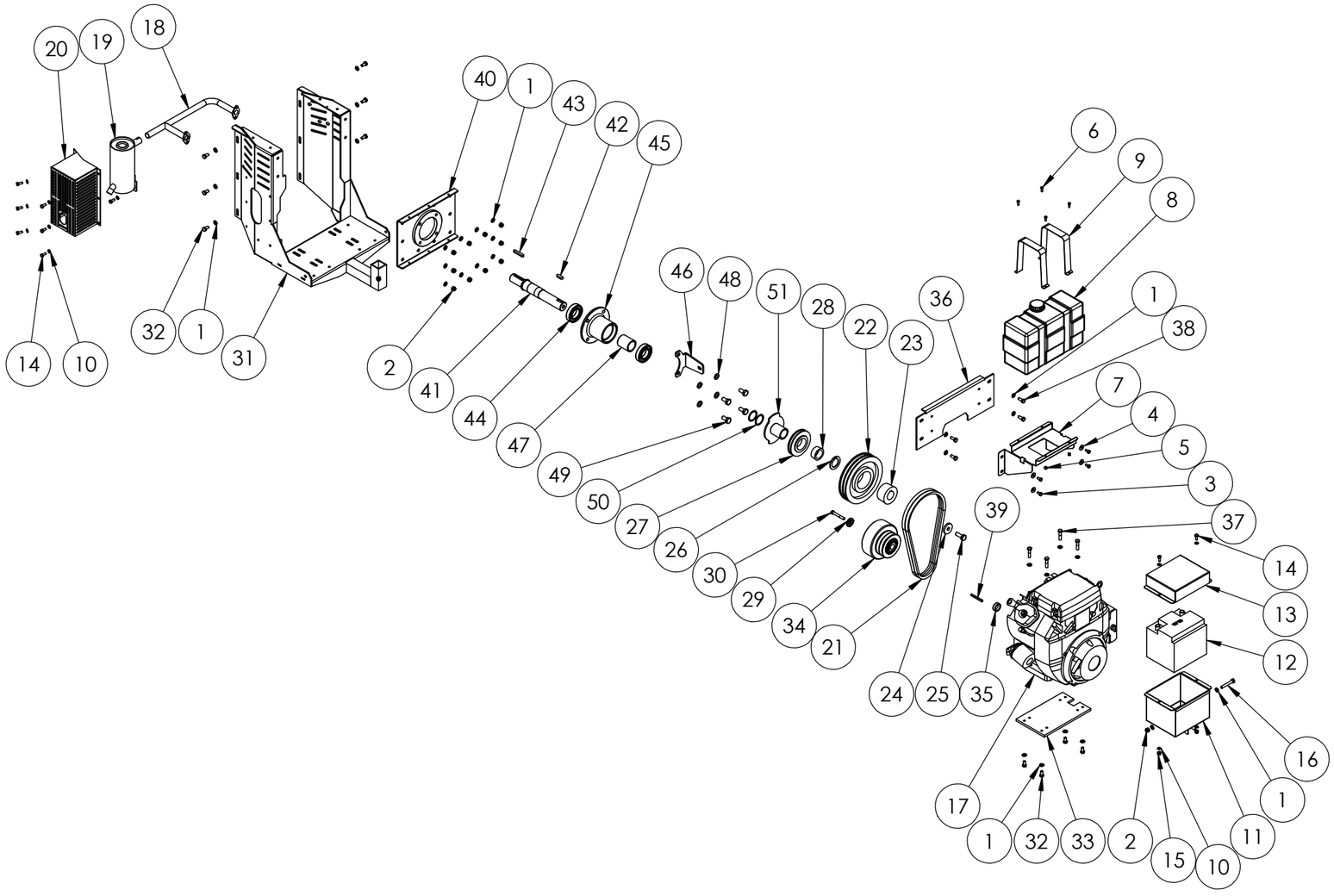

Tav.17 - Trasmissione diesel 25 LD 425 1/2

BIO 230

Pos	Descrizione	Q.tà	Codice
1	Basamento motore per carrello stradale	1	001208
2	Basamento motore per carrello 4 ruote	1	001209
3	Supporto serbatoio	1	001214
4	Serbatoio gasolio	1	Vedi Tav.24
5	Rondella d.10x20	33	900028
6	Vite TE M10x20	3	900242
7	Dado block M10	15	900030
8	Vite TE M10x30	4	900373
9	Vite TE M14x30	4	900441
10	Albero di trasmissione	1	B19003025
11	Chiavetta 12x8x35	1	900664
12	Chiavetta 10x8x60	1	B19002022
13	Cuscinetto 6209 2RS	2	B19002024
14	Distanziale per campana	1	001210
15	Campana	1	B19002025
16	Rondella d.14x28	4	900422
17	Ingrassatore M8x1	1	900468
18	Rondella d.8x16	16	900034
19	Vite TE M8x20	14	900378
20	Cinghia B-38	2	900867
21	Puleggia 2 SPB 224	1	B19003022
22	Bussola 2517 foro d.42	1	900465
23	Rondella d.50x15x8	1	B19003020
24	Vite TE M14x40	1	900470
25	Distanziale per pulegge	1	B19002019
26	Puleggia 1 SPA 118	1	900217
27	Bussola 1610 foro d.42	1	900467
28	Piastra per campana	1	B19002026
29	Spessore d.42x52x1	2	B23004024

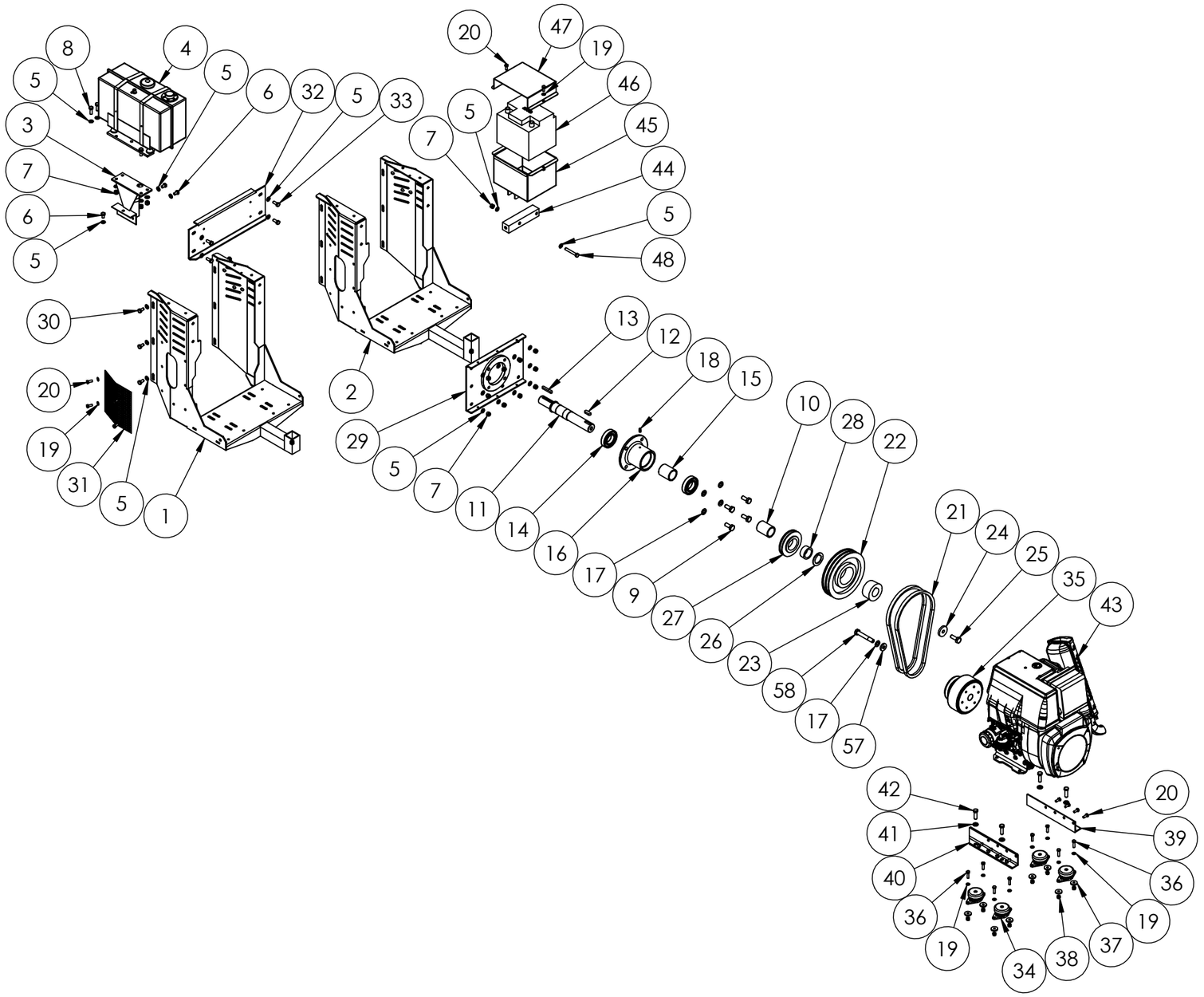

CARAVAGGI MACCHINE INDUSTRIALI

Tav.18 - Trasmissione diesel 25 LD 425 2/2

BIO 230

Pos	Descrizione	Q.tà	Codice
30	Vite TE M10x20	10	500020010
31	Rete di protezione marmitta	1	001211
32	Chiusura frontale	1	B19003006
33	Vite TE M10x25	4	900380
34	Antivibrante per motore	4	900868
35	Puleggia centrifuga conica 2B d.155	1	001216
36	Vite TE M8x30	8	900368
37	Rondella 30x8,5x5	8	000932
38	Dado autobloccante M8	10	900027
39	Angolare supporto motore sx	1	001212
40	Angolare supporto motore dx	1	001213
41	Rondella d.12x24	4	900344
42	Vite TE M12x40	4	900371
43	Motore 25 LD 425	1	900869
44	Fermo di centraggio	1	B23005036
45	Assieme porta batteria	1	B19003016
46	Batteria 50 Ah	1	900714
47	Coperchio batteria	1	B19003013
48	Vite TE M10x70	1	500070010
57	Rondella ø35x15x6	1	001434
58	Vite TE 1/2” UNF	1	910050

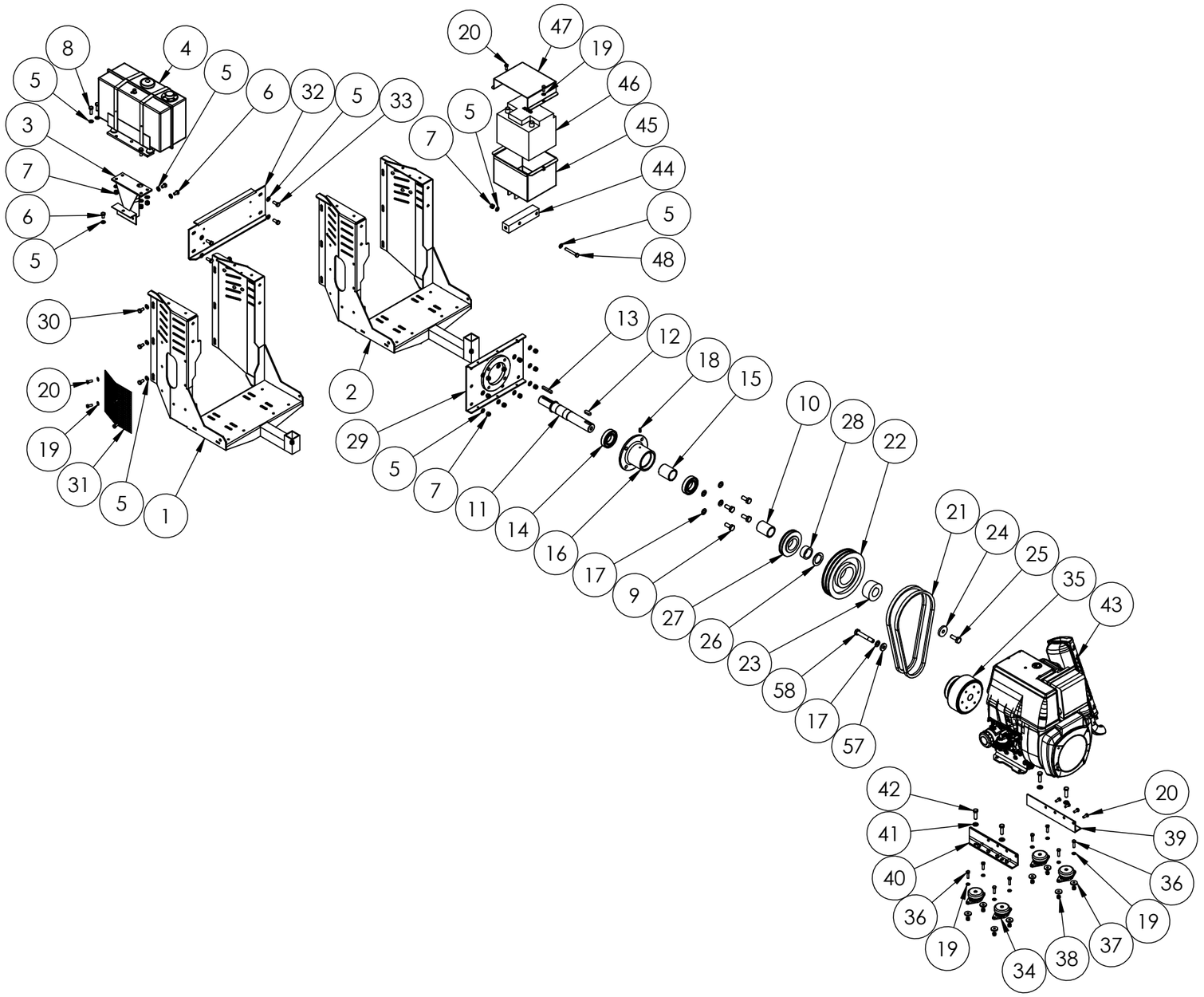

Tav.19 - Trasmissione diesel 25 LD 425 con no-stress 1/2

BIO 230

Pos	Descrizione	Q.tà	Codice
2	Basamento motore per carrello stradale	1	001208
12	Basamento motore per carrello 4 ruote	1	001209
14	Supporto serbatoio	1	001214
15	Serbatoio gasolio	1	900290
19	Rondella d.8x16	16	900034
24	Rondella d.10x20	33	900028
25	Vite TE M10x20	3	900242
26	Dado block M10	15	900030
27	Vite TE M10x30	4	900373
28	Vite TE M14x30	4	900441
30	Albero di trasmissione	1	B19003025
31	Chiavetta 12x8x35	1	900664
32	Chiavetta 10x8x60	1	B19002022
33	Cuscinetto 6209 2RS	2	B19002024
34	Distanziale per campana	1	001210
35	Campana	1	B19002025
36	Rondella d.14x28	4	900422
37	Ingrassatore M8x1	1	900468
40	Puleggia centrifuga conica 2B d.155	1	001216
45	Vite TE M8x20	14	900378
46	Cinghia B-38	2	900867
47	Puleggia 2 SPB 224	1	B19003022
48	Bussola 2517 foro d.42	1	900465
49	Rondella d.50x15x8	1	B19003020
50	Vite TE M14x40	1	900470
51	Distanziale per pulegge	1	B19002019
52	Puleggia 1 SPA 118	1	900217
53	Bussola 1610 foro d.42	1	900467
54	Piastra per campana	1	B19002026

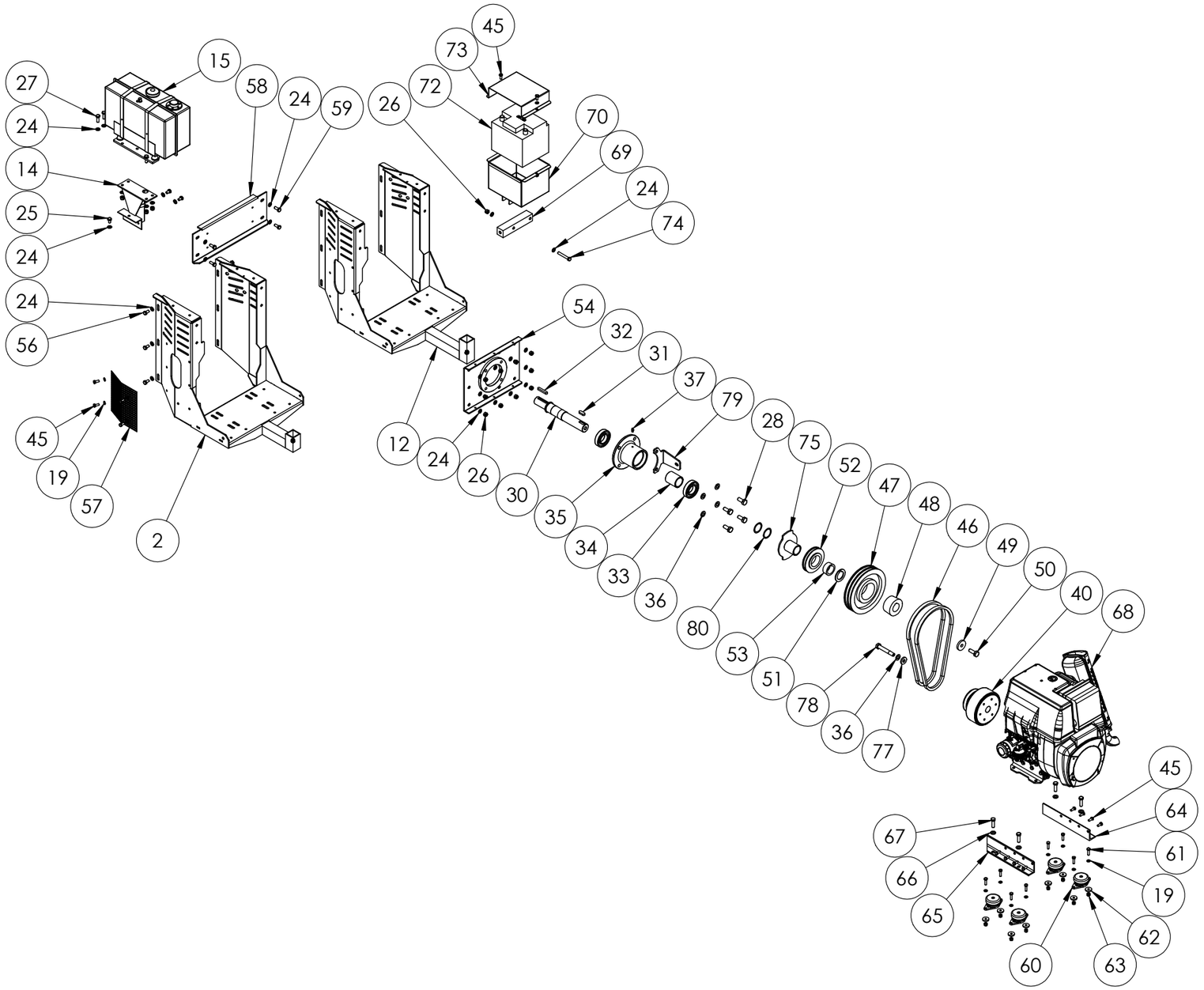

Tav.19 - Trasmissione diesel 25 LD 425 con no-stress 2/2

BIO 230

Pos	Descrizione	Q.tà	Codice
56	Vite TE M10x20	10	500020010
57	Rete di protezione marmitta	1	001211
58	Chiusura frontale	1	B19003006
59	Vite TE M10x25	4	900380
60	Antivibrante per motore	4	900868
61	Vite TE M8x30	8	900368
62	Rondella 30x8,5x5	8	000932
63	Dado autobloccante M8	10	900027
64	Angolare supporto motore sx	1	001212
65	Angolare supporto motore dx	1	001213
66	Rondella d.12x24	4	900344
67	Vite TE M12x40	4	900371
68	Motore 25 LD 425	1	900869
69	Fermo di centraggio	1	B23005036
70	Assieme porta batteria	1	B19003016
72	Batteria 50 Ah	1	900714
73	Coperchio batteria	1	B19003013
74	Vite TE M10x70	1	500070010
75	Disco contagiri con distanziale	1	001215
77	Rondella ø35x15x6	1	001434
78	Vite TE 1/2” UNF	1	910050
79	Supporto per sensore no-stress	1	B23004023
80	Spessore d.42x52x1	2	B23004024

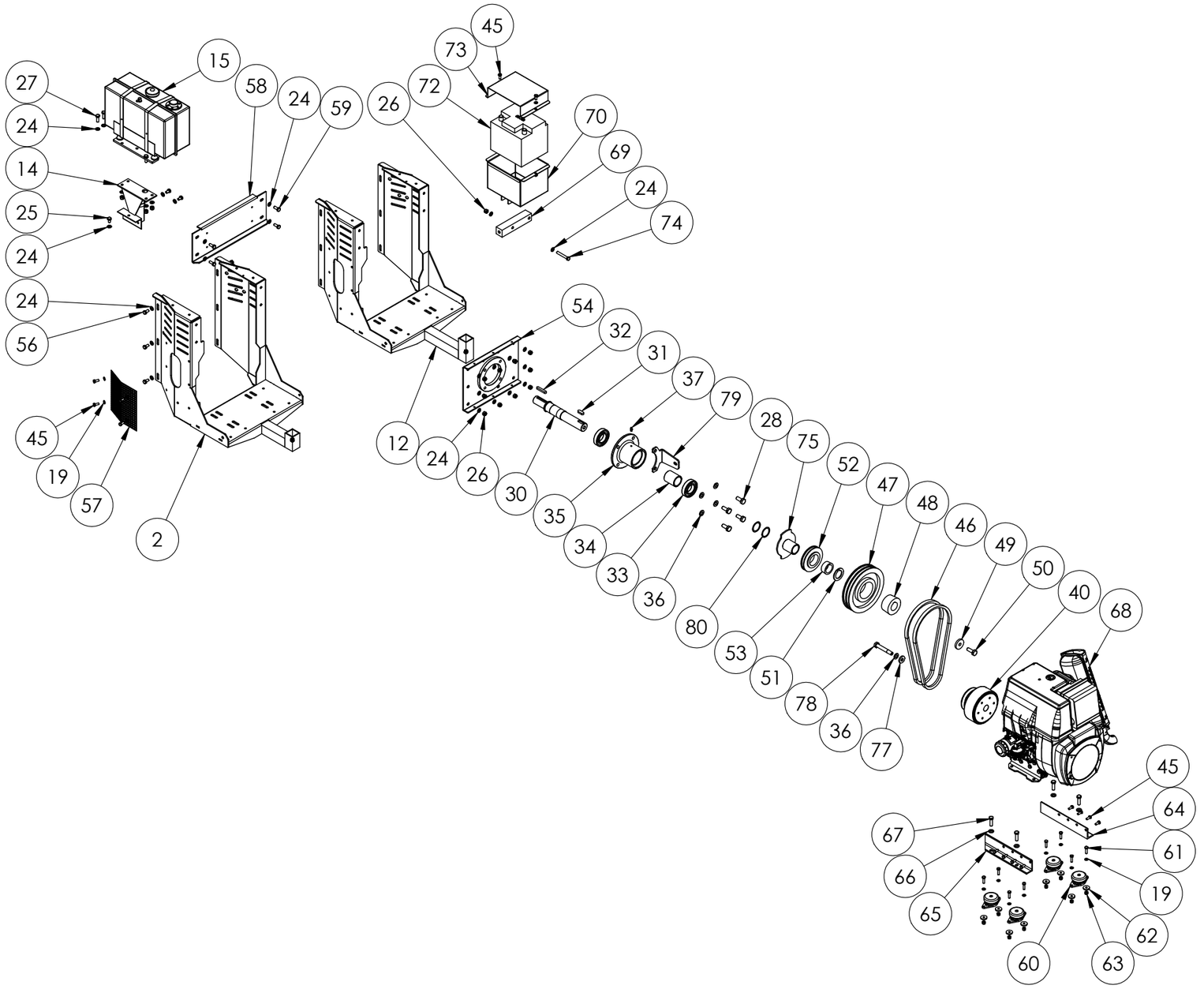

Tav.20 - Trasmissione PTO

BIO 230

Pos	Descrizione	Q.tà	Codice
1	Carter protezione	1	B23009003
3	Fiancata DX	1	B23009001
5	Fiancata SX	1	B23009002
6	Rondella ø10x20	16	900028
7	Vite TE M10x20	16	900242
8	Piastra fissaggio moltiplicatore	1	B19007009
10	Moltiplicatore	1	B19007002
11	Vite TE M10x30	3	900373
12	Chiavetta 8x7x50	1	900413
13	Bussola 2012 foro d.33	1	900476
14	Puleggia 4 SPA 118	1	B23009007
15	Bussola 2012 foro d.42	1	900475
16	Puleggia 5 SPA 118	1	B23009005
17	Distanziale H=10	1	B23009019
18	Rondella di fermo	1	B19002013
19	Vite TE M14x40	1	900470
20	Cinghia A-36	4	900513
21	Cuffia protezione PTO	1	900296
22	Fascetta metallica di serraggio	1	910051
23	Chiavetta 12x8x35	1	900664
24	Cuscinetto 6209 2RS	2	B19002024
25	Rondella d.14x28	4	900422
26	Vite TE M12x40	4	900371
27	Distanziale per campana	1	001210
28	Campana	1	B19002025
29	Piastra per campana	1	B19002026
31	Albero di trasmissione	1	B19001002
32	Chiavetta 10x8x60	1	B19002022

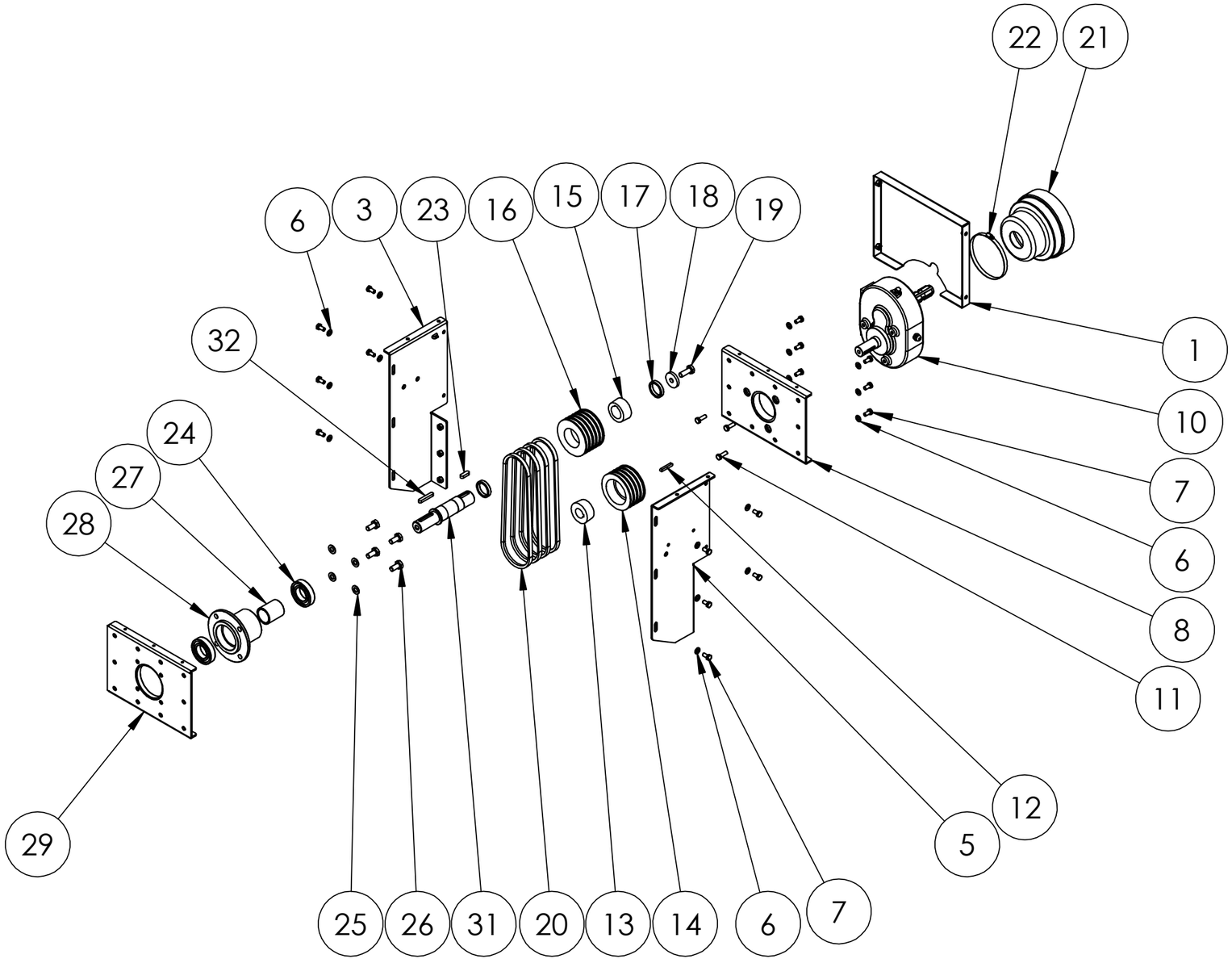

Tav.21 - Trasmissione PTO con no-stress

BIO 230

Pos	Descrizione	Q.tà	Codice
1	Carter protezione	1	B23009003
2	Fiancata DX	1	B23009001
3	Fiancata SX	1	B23009002
4	Rondella ø10x20	16	900028
5	Vite TE M10x20	16	900242
6	Piastra fissaggio moltiplicatore	1	B19007009
7	Moltiplicatore	1	B19007002
8	Vite TE M10x30	3	900373
9	Chiavetta 8x7x50	1	900413
10	Bussola 2012 foro d.33	1	900476
11	Puleggia 4 SPA 118	1	B23009007
12	Bussola 2012 foro d.42	1	900475
13	Puleggia 5 SPA 118	1	B23009005
14	Distanziale H=10	1	B23009019
15	Rondella di fermo	1	B19002013
16	Vite TE M14x40	1	900470
17	Cinghia A-36	4	900513
18	Cuffia protezione PTO	1	900296
19	Distanziale ø52x42x2	2	900311
20	Fascetta metallica di serraggio	1	910051
21	Disco contagiri	1	000230
22	Chiavetta 12x8x35	1	900664
23	Cuscinetto 6209 2RS	2	B19002024
24	Rondella d.14x28	4	900422
25	Vite TE M12x40	4	900371
26	Distanziale per campana	1	001210
27	Campana	1	B19002025
28	Supporto per sensore no-stress	1	B23004023
29	Piastra per campana	1	B19002026

Pos	Descrizione	Q.tà	Codice
30	Albero di trasmissione	1	B19001002
31	Chiavetta 10x8x60	1	B19002022

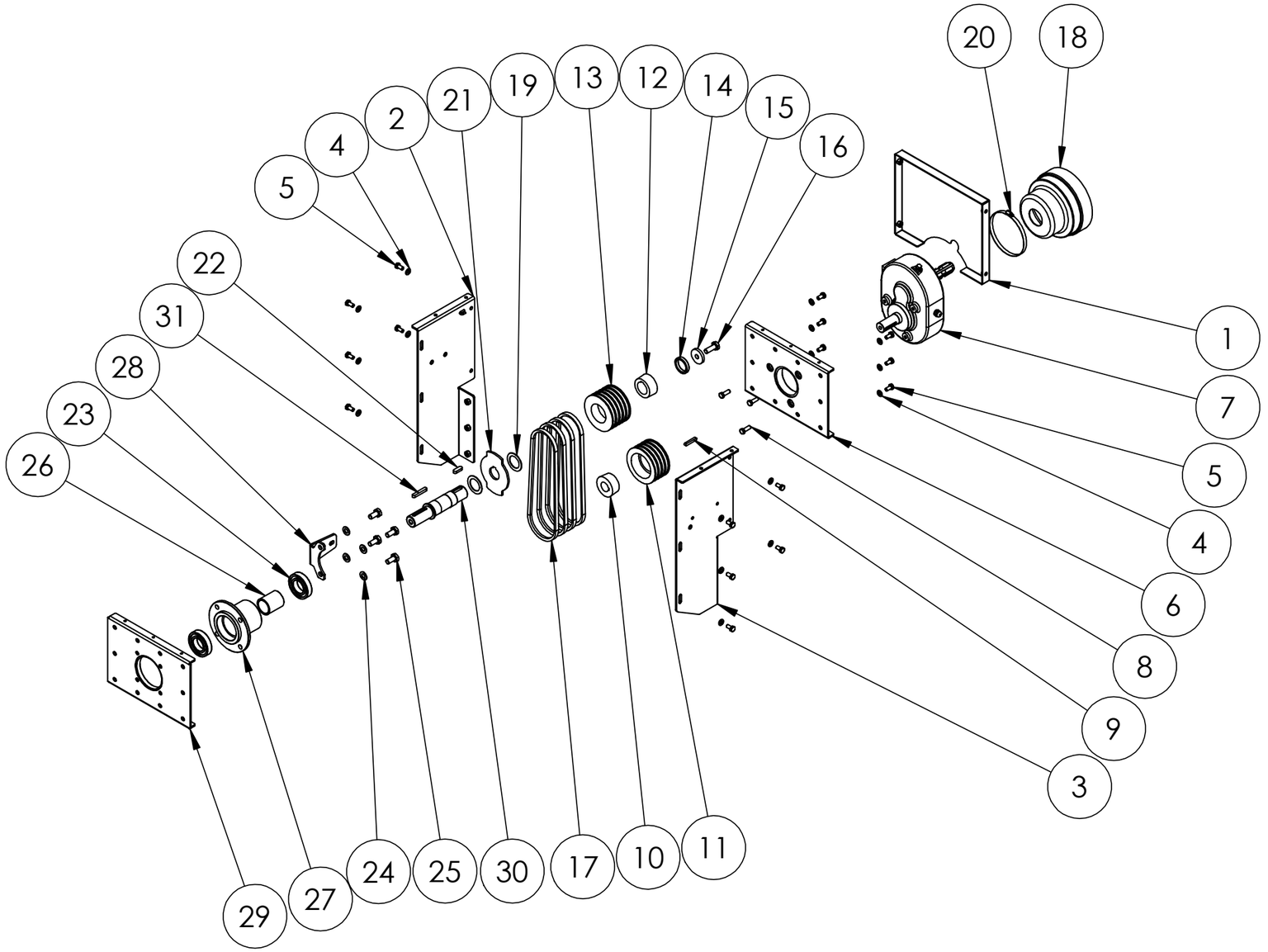

Tav.22 - Puleggia centrifuga per Honda

BIO 230

Pos	Descrizione	Q.tà	Codice
1	Giunto maschio foro ø25.4	1	001070
2	Anello seeger ø45	1	900747
3	Giunto femmina con puleggia 2B	1	001071
4	Gomma centrifuga ø155	1	000254
5	Cuscinetto 6009 2RS	2	900748
6	Vite TCEI M8x20	6	900492
7	Stella in alluminio	1	001072

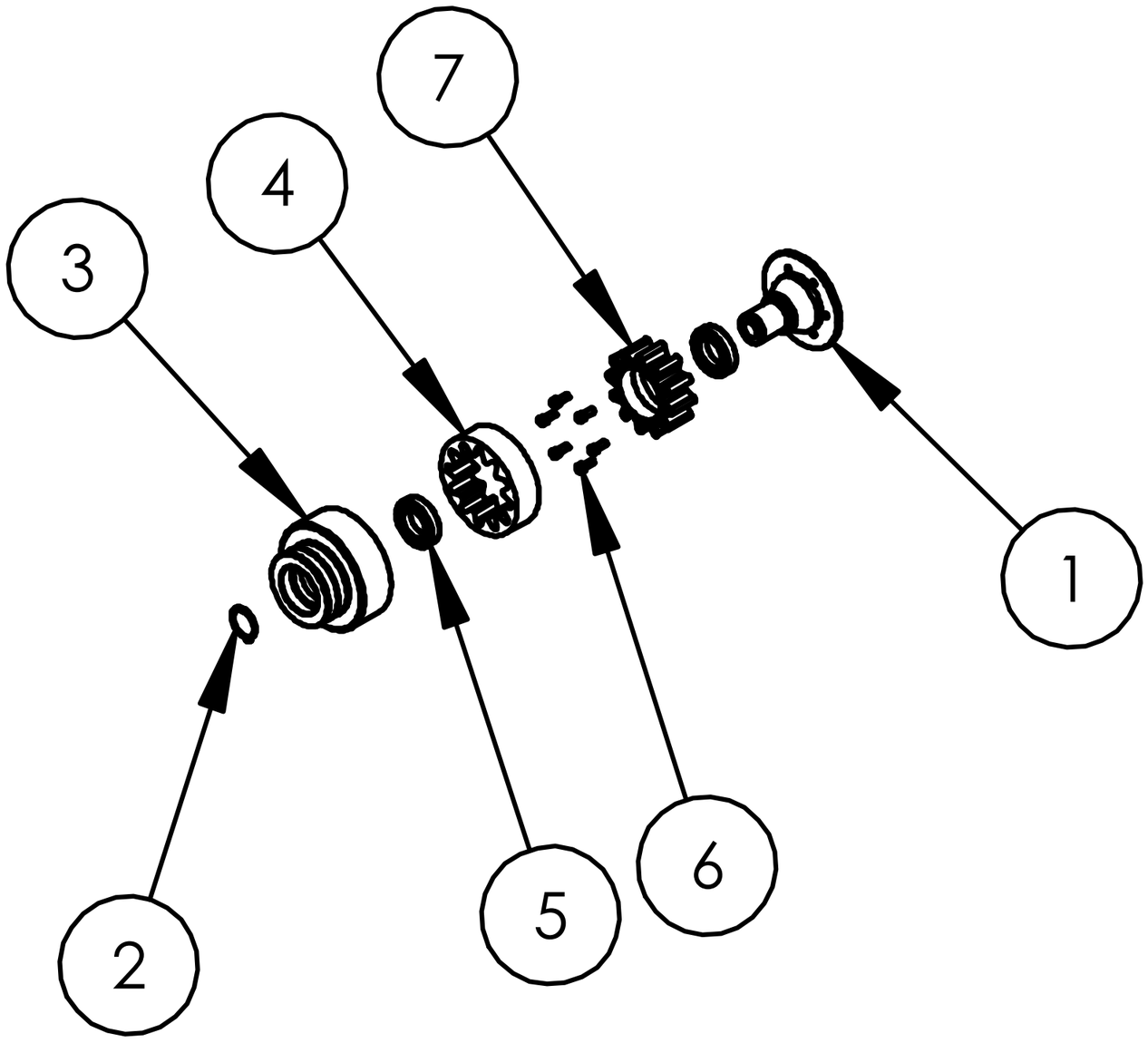

Tav.23 - Puleggia centrifuga per Lombardini

BIO 230

Pos	Descrizione	Q.tà	Codice
1	Giunto maschio con foro conico	1	001110
2	Cuscinetto 6009 2RS	2	900748
3	Giunto femmina con puleggia 2B	1	001071
4	Anello seeger ø45	1	900747
5	Gomma centrifuga ø155	1	000254
6	Stella in alluminio	1	001072
7	Vite TCEI M8x20	6	900492

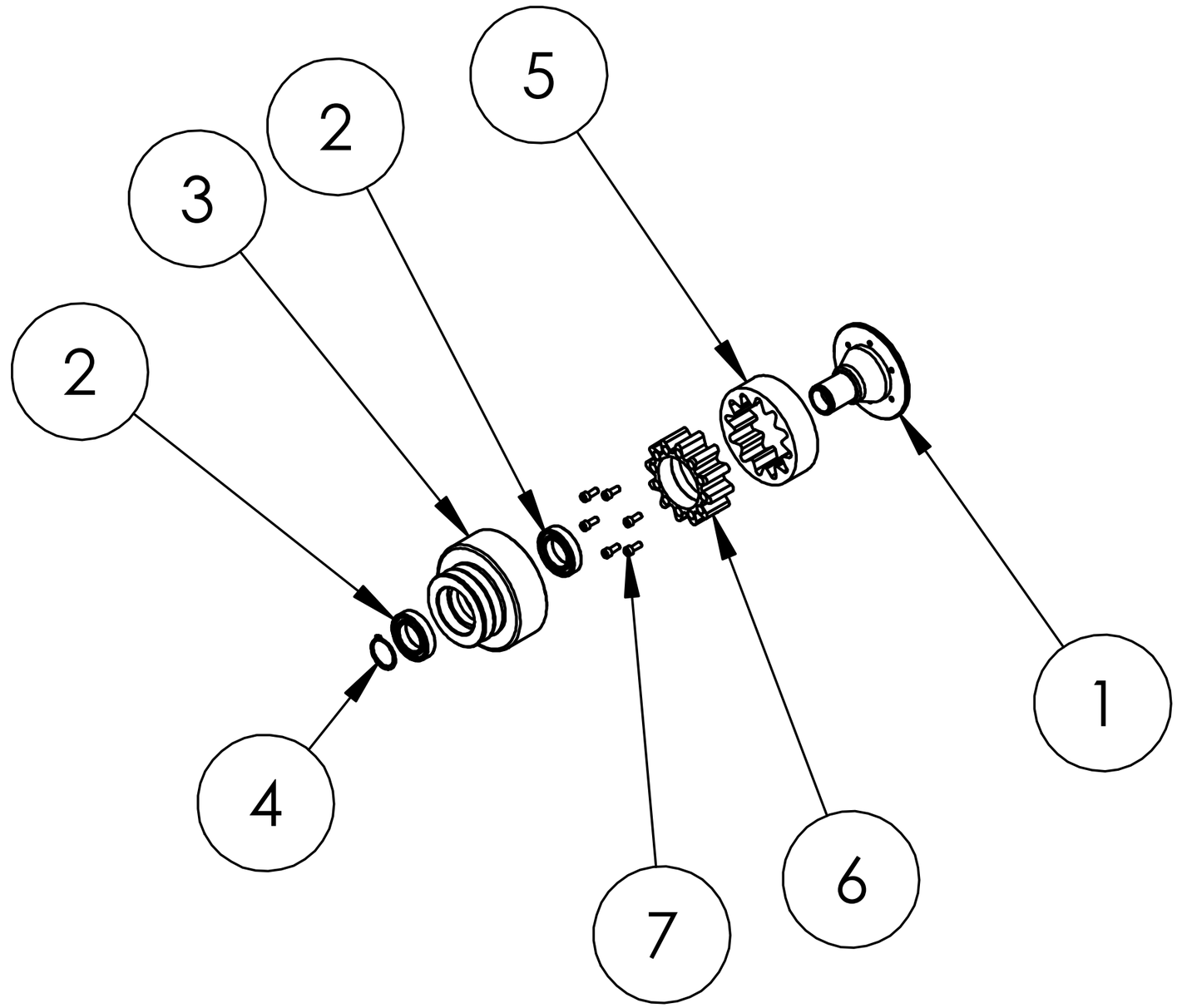

Tav.24 - Serbatoio carburante Honda

BIO 230

Pos	Descrizione	Q.tà	Codice
1	Tappo serbatoio	1	900815
2	Serbatoio	1	900987
3	Filtro	1	900980
4	Cavetto di sicurezza in gomma	1	900981
5	Raccordo 90° con rubinetto in acciaio*	1	900982
6	Raccordo 90° in plastica	1	900983
7	Guarnizione d.19x10	1	900985
8	Rondella in ottone	1	900984
9	Vite M5	2	900986

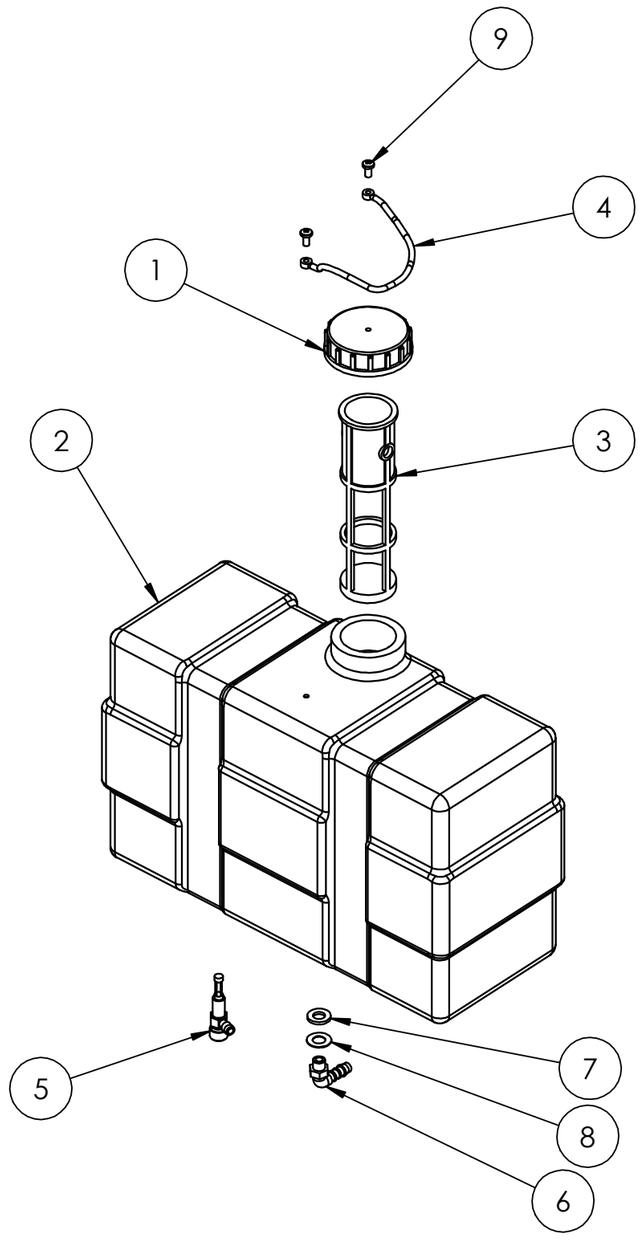

* Accessorio opzionale

Tav.25 - Serbatoio carburante Lombardini

BIO 230

Pos	Descrizione	Q.tà	Codice
1	Lamiera inferiore	1	900727
2	Piastra	1	900293
3	Antivibrante serbatoio	4	900294
4	Rondella ø8x16	4	900034
5	Dado M8	4	900720
6	Fascetta serraggio serbatoio	2	900728
7	Vite TCEI M5x35	2	900497
8	Serbatoio	1	900290
9	Tappo per serbatoio	1	910052

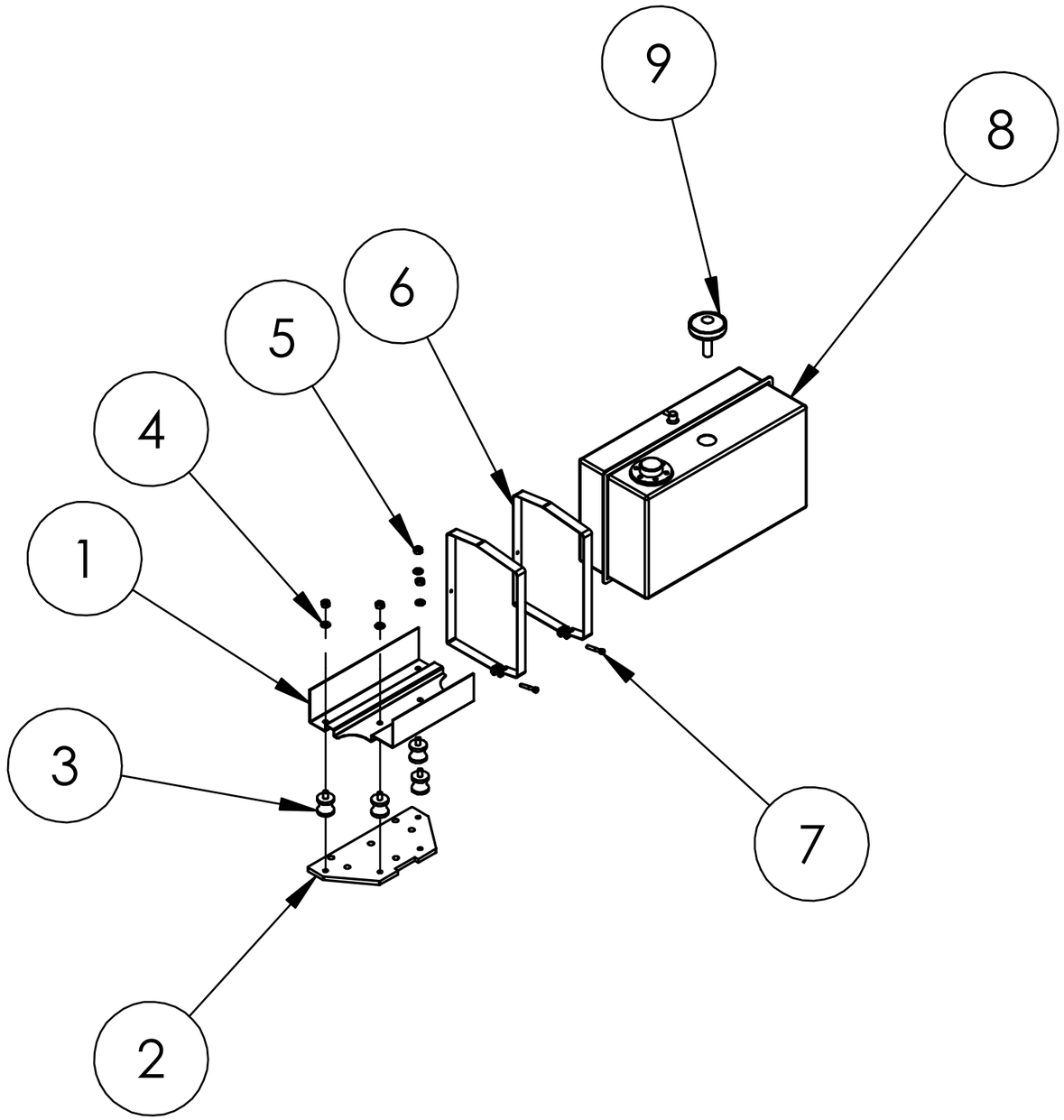

Tav.26 - Carrello 3 ruote a traino manuale

BIO 230

Pos	Descrizione	Q.tà	Codice
1	Tubo porta ruota anteriore	1	B19006013
2	Forcella ruota anteriore	1	B19006010
3	Perno per forcella	1	B19006014
4	Rondella ø12x24	6	900344
5	Vite TE M12x30	5	500010012
6	Timone	1	B19006018
7	Tappo di chiusura 30x30	1	900485
8	Ruota anteriore	1	B19006006
9	Perno ruota	1	B19006005
10	Rondella ø10x20	8	900028
11	Vite TE M10x30	4	900373
12	Anello seeger E-20	2	B19006012
13	Dado block M10	2	900030
14	Vite TE M10x35	2	900442
15	Vite TE M12x25	1	900450
16	Assale	1	B19005013
17	Ruota posteriore	2	B19006016
18	Rondella ø10x30	2	900026
19	Rondella ø28x20.5x1	2	900833
20	Rondella ø8x16	2	900034
21	Vite TE M8x60	1	900372
22	Dado block M8	1	900027

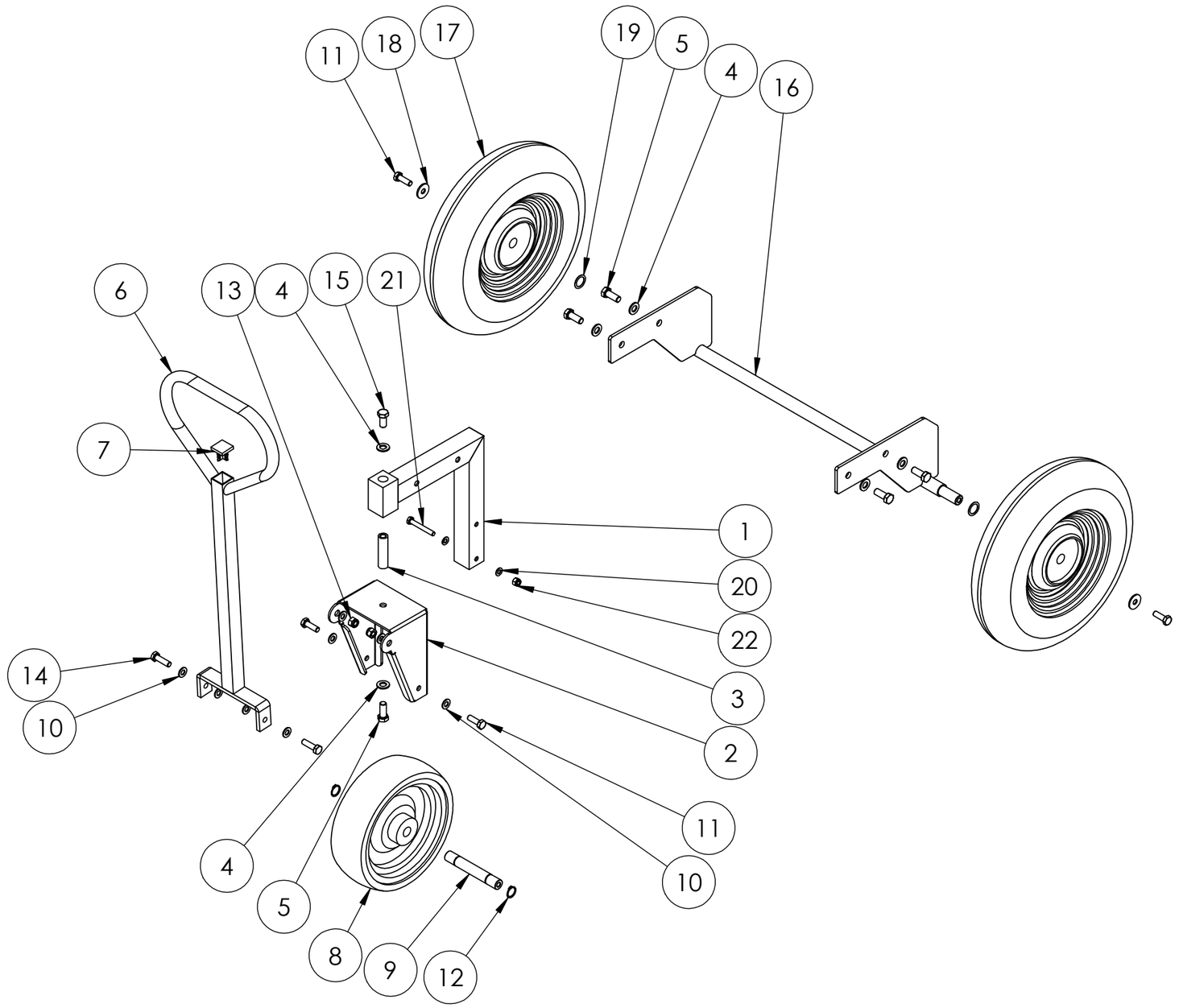

Tav.27 - Carrello 4 ruote a traino manuale

BIO 230

Pos	Descrizione	Q.tà	Codice
1	Assale anteriore	1	B19005006
2	Supporto Assale	1	B19005012
3	Supporto timone	1	B19005002
4	Snodo ruota SX	1	B19005008
5	Perno per snodo	2	B19005010
6	Perno assale anteriore	2	B19005004
7	Perno per sterzo	2	B19005009
8	Cuscinetto 6004 2RS	4	B19005007
9	Snodo ruota DX	1	B19005011
10	Rondella ø10x20	6	900028
11	Dado block M10	3	900030
12	Vite TE M10x90	2	900359
13	Vite TE M10x70	3	500070010
14	Timone	1	B19005001
15	Ruota 3.50-8	4	B19005003
16	Rondella ø8X16	4	900034
17	Dado block M8	2	900027
18	Vinte TE M8x65	1	900474
19	Rondella ø10x30	4	900026
20	Rondella ø28x20.5x1	2	900833
21	Assale	1	B19005013
22	Vite TE M10x30	4	900373
23	Rondella ø12x24	4	900344
24	Vite TE M12x30	4	500010012
25	Vite TE M8x60	1	900372
26	Tappo di chiusura 30x30	1	900485
27	Spina ø3.2x16	4	910053
28	Rondella ø20x1.5	1	910054
29	Rondella d’appoggio per sterzo	1	001435

Pos	Descrizione	Q.tà	Codice
30	Vite TE M12x35	1	900407

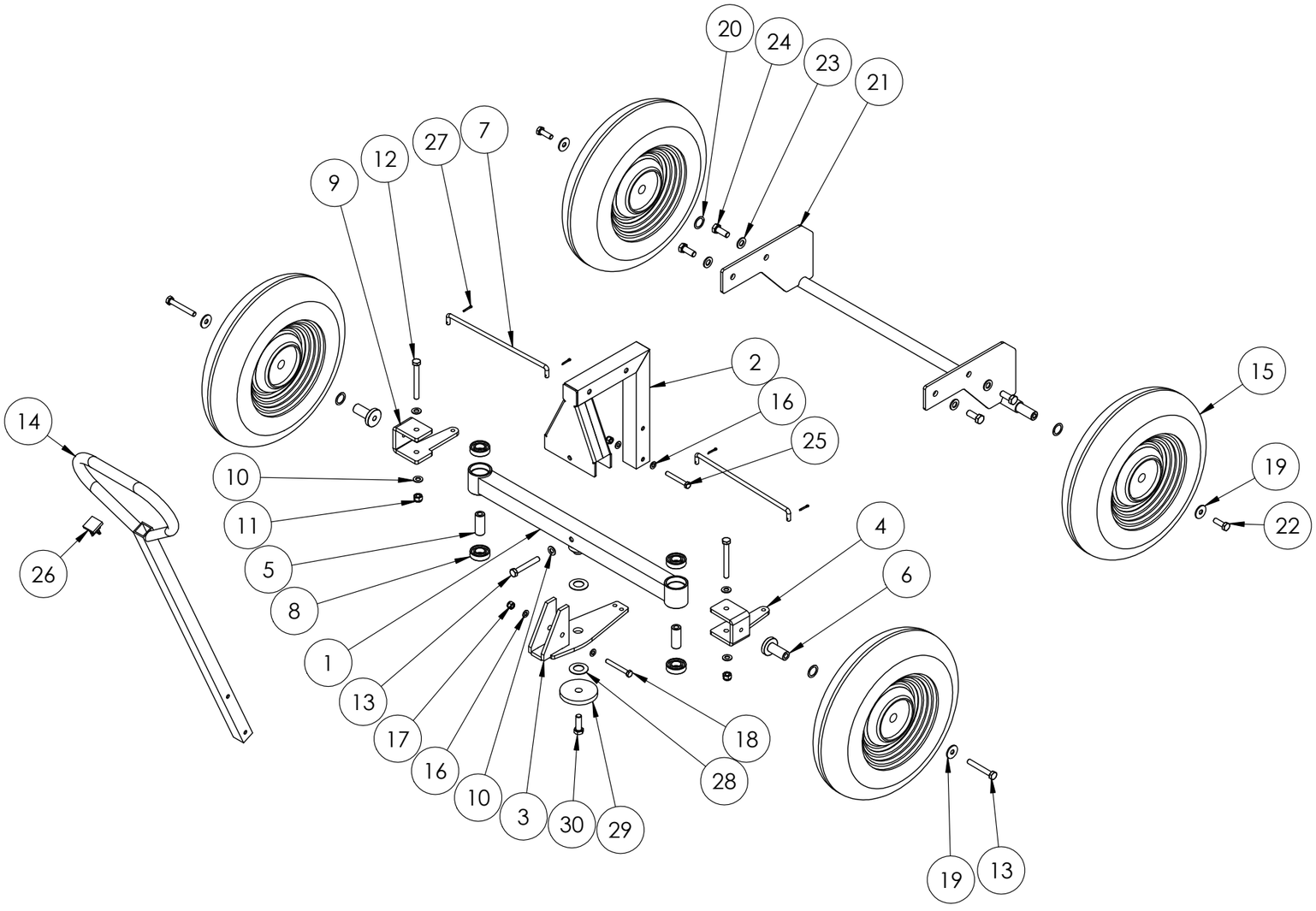

Tav.28 - Carrello 4 ruote con semovenza idraulica 1/2

BIO 230

Pos	Descrizione	Q.tà	Codice
3	Supporto differenziale	1	001436
6	Differenziale	1	900072
7	Calettatore RCK 19	2	900597
8	Ruota per semovenza	4	900081
10	Mozzo ruota	1	B23012005
13	Flangia collegamento motore idraulico	1	B23012006
14	Supporto UCFL 207	2	910055
15	Rondella ø12x24	4	900344
17	Mozzo per ruota sbloccabile	1	001437
20	Flangia per gruppo sblocco ruota	1	001440
21	Cuscinetto 6304 2RS	6	B19004003
22	Perno sblocco ruota	1	001438
23	Rondella ø10x30	2	900026
25	Galletto M10 F	1	900666
26	Distanziale	2	001439
27	Vite TE M12x35	8	900407
28	Rondella ø12x36	4	900755
29	Rondella ø8x16	9	900034
30	Vite TE 3/8”	7	910056
31	Dado alto M12	12	900451
34	Assale anteriore	1	B19005006
38	Supporto timone	1	B19005002
39	Snodo ruota SX	1	B19005008
40	Perno per snodo	2	B19005010
41	Perno per sterzo	2	B19005009
42	Snodo ruota DX	1	B19005011
44	Timone	1	B19005001
48	Rondella ø10x20	6	900028
49	Vite TE M10x90	2	900359

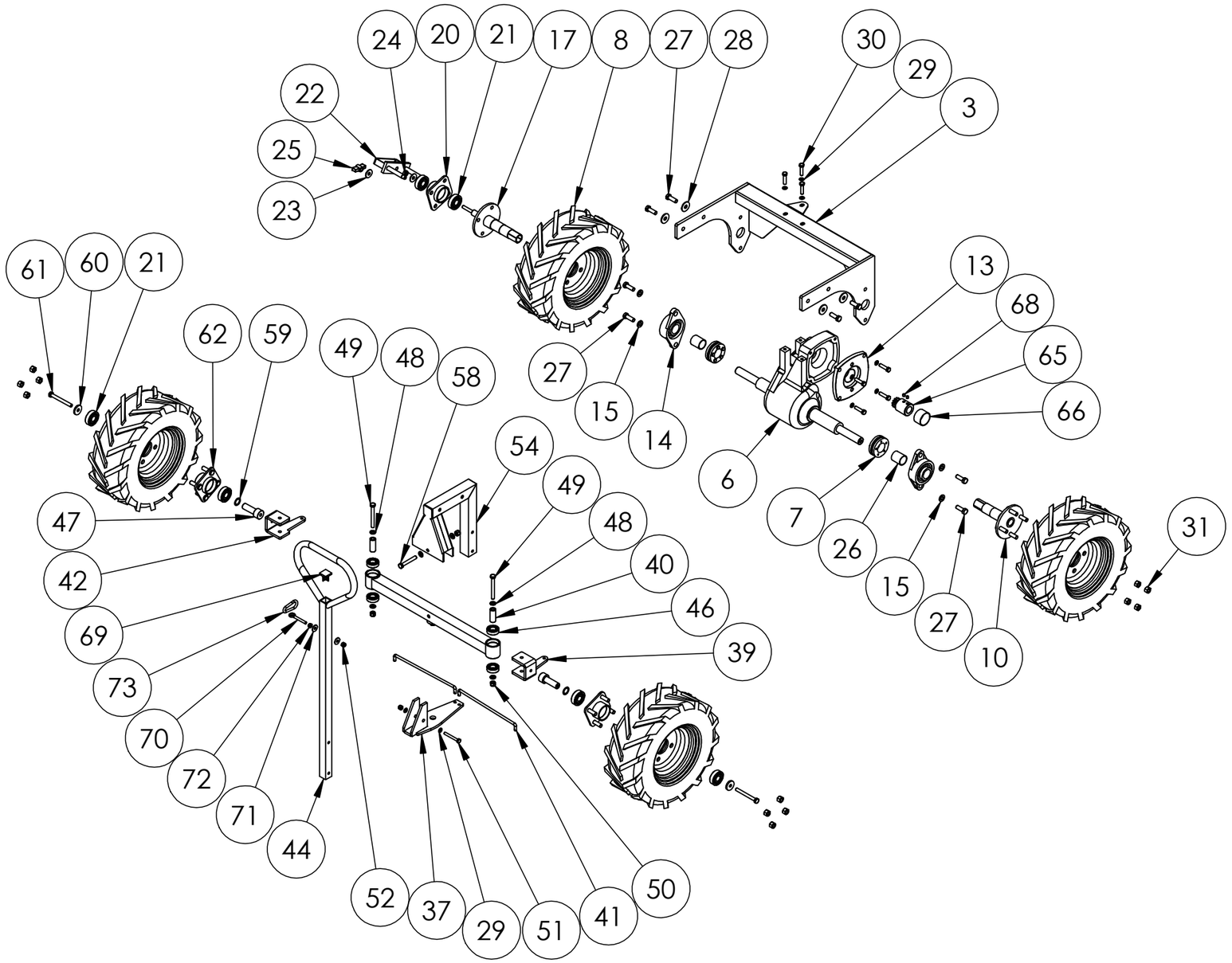

Tav.28 - Carrello 4 ruote con semovenza idraulica 2/2

BIO 230

Pos	Descrizione	Q.tà	Codice
50	Dado block M10	3	900030
51	Vite TE M8x65	1	900474
52	Dado block M8	2	900027
55	Supporto Assale	1	B19005012
58	Vite TE M10x70	1	500070010
59	Rondella ø28x20.5x1	2	900833
61	Vite TE M10x90	2	900359
62	Flangia per gruppo sblocco ruota	1	001358
65	Perno con ingranaggio	1	001441
66	Bronzina ø49x45	1	910057
68	Grano M8x8	2	900612
69	Tappo di chiusura 30x30	1	900485
70	Tirante ad occhio M8	1	900239
71	Rondella ø8x24	2	900038
72	Dado M8	1	900720
73	Moschettone per filo comando	1	900852

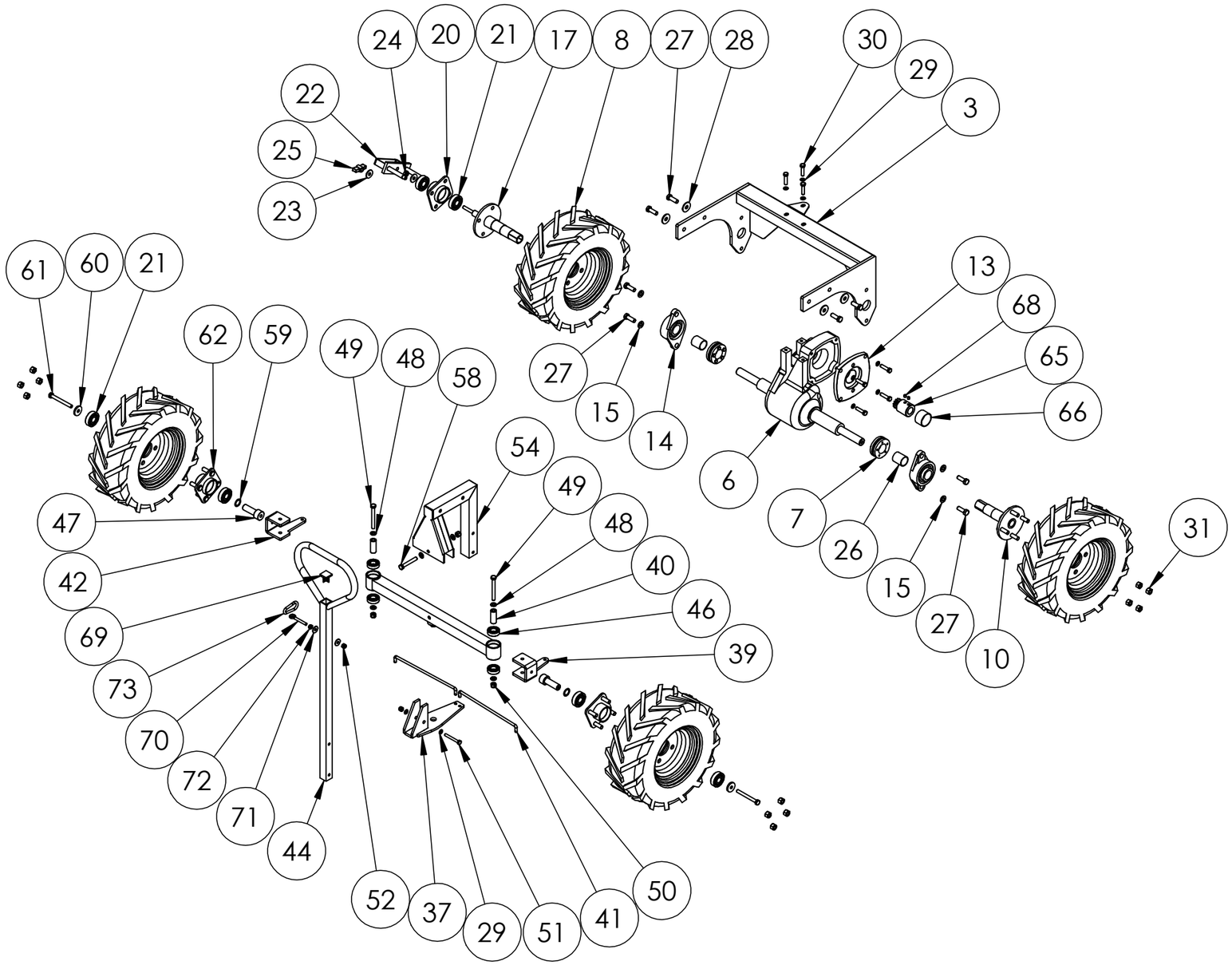

Tav.29 - Carrello 3° punto per PTO

BIO 230

Pos	Descrizione	Q.tà	Codice
1	Telaio 3° punto	1	B23009016
2	Ruota	2	030410000
3	Spina a scatto	2	050900000
4	Spinotto	1	CP10070007
5	Copiglia R	1	530001000
6	Rondella ø12x24	8	900344
7	Vite TE M12x30	4	500010012
8	Vite TE M12x50	2	900361
9	Dado block M12	2	900362

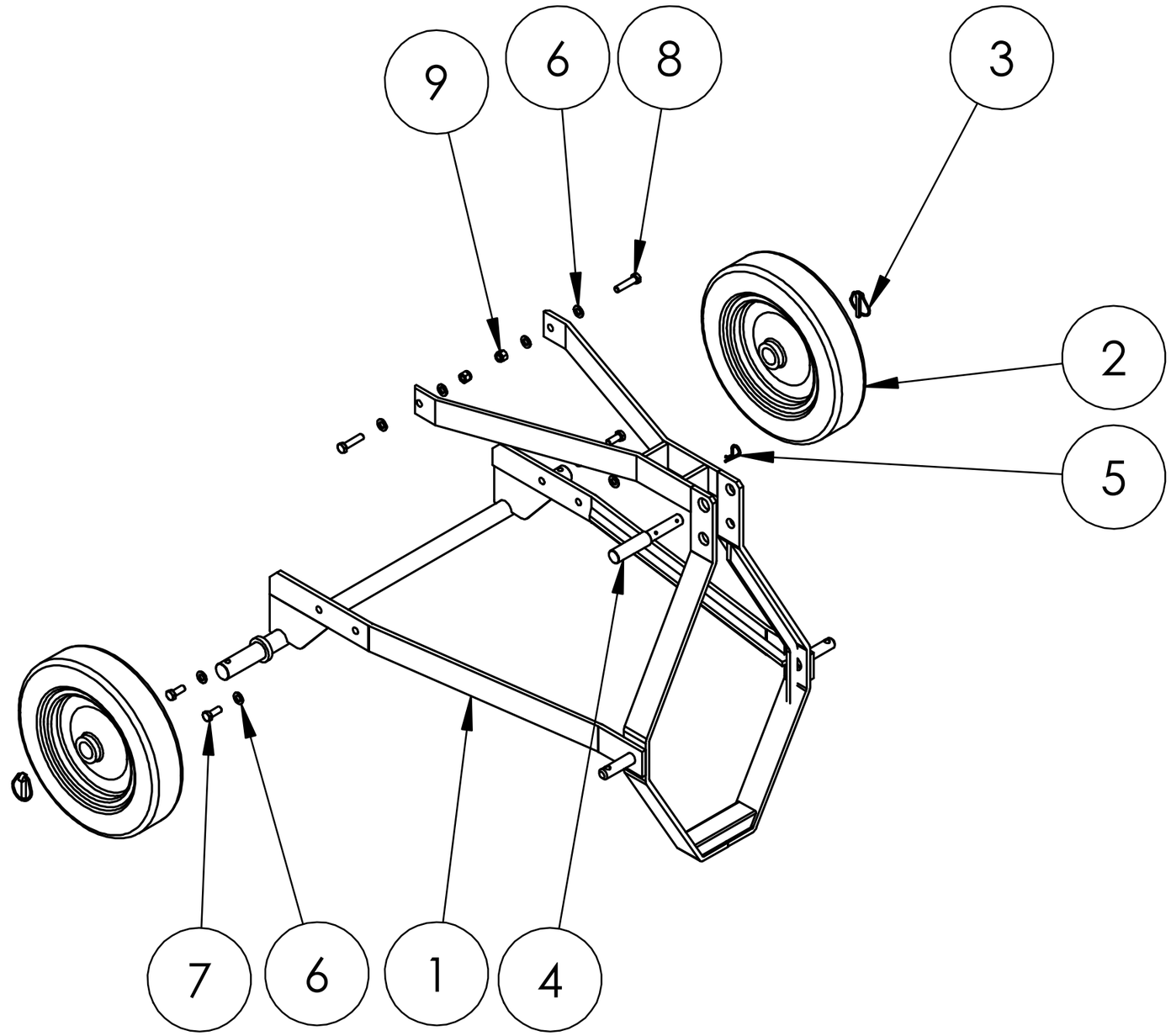

Tav.30 - Carrello senza freni con timone fisso 1/2

BIO 230

Pos	Descrizione	Q.tà	Codice
1	Giunto AK	1	B19008001
2	Dado block M12	4	900362
3	Vite TE M12x90	2	900449
4	Supporto per parafango DX	1	B19008005
5	Supporto per parafango SX	1	B19008007
6	Parafango	2	014300296
7	Supporto macchina	2	B19008011
8	Assale sfrenato	1	900758
9	Ruota 16.5x6.5	2	B23011010
10	Rondella ø10x20	28	900028
11	Dado block M10	10	900030
12	Vite per assale M12x1,5	8	900385
13	Rondella ø12x24	10	900344
14	Vite TE M12x40	2	900371
15	Vite TSPEI M10x25	4	900225
16	Vite TE M10x50	4	900037
17	Vite TE M10x30	4	900373
18	Vite TE M12x30	6	500010012
19	Piastra porta targa	1	001442
20	Luce targa	2	900249
21	Catadiottro triangolare	2	900247
22	Gomma di supporto catadiottro	2	B300T05A0016
23	Fanale posteriore	2	900250
24	Rivetto Al 4.8x16	6	900457
25	Barra porta luci	1	001443
26	Vite TE M10x20	8	900242
27	Rondella ø5x15	18	900461
28	Dado block M5	3	900702
29	Vite TCEI M5x45	3	910037

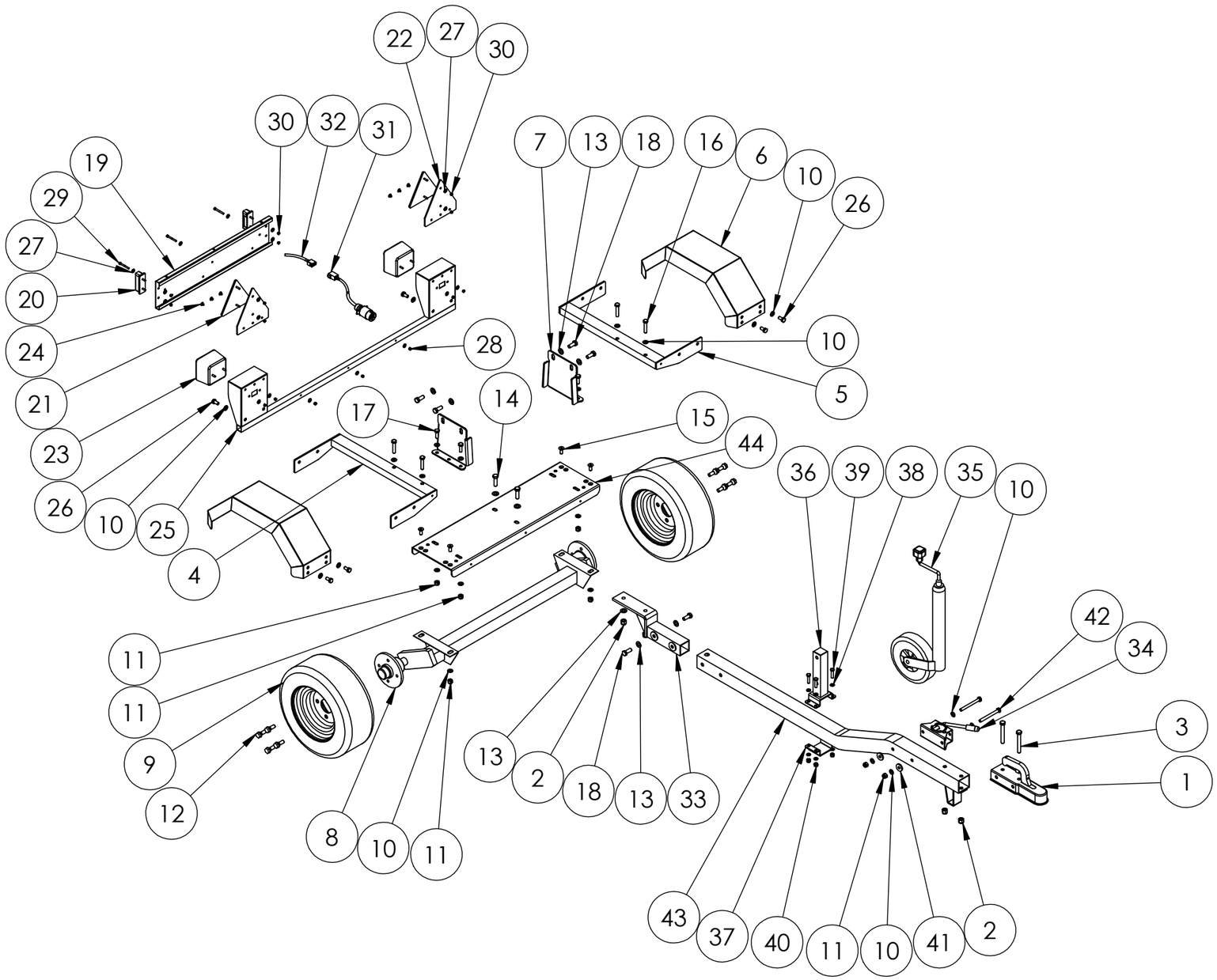

Tav.30 - Carrello senza freni con timone fisso 2/2

BIO 230

Pos	Descrizione	Q.tà	Codice
30	Dado M5	12	910058
31	Assieme cablaggio	1	001444
32	Connettore per cablaggio	1	001445
33	Supporto per timone rigido	1	001446
34	Supporto per ruotino ø48	1	900583
35	Ruotino ø48	1	900244
36	Fermo di centraggio	1	000527
37	Lamiera piegata	1	000528
38	Rondella ø8x16	8	900034
39	Vite TE M8x35	4	900335
40	Dado block M8	4	900027
41	Rondella ø30x10,5x5	2	000730
42	Vite TE M10x90	2	900359
43	Timone rigido	1	000539
44	Traversa per carrello	1	B19008010

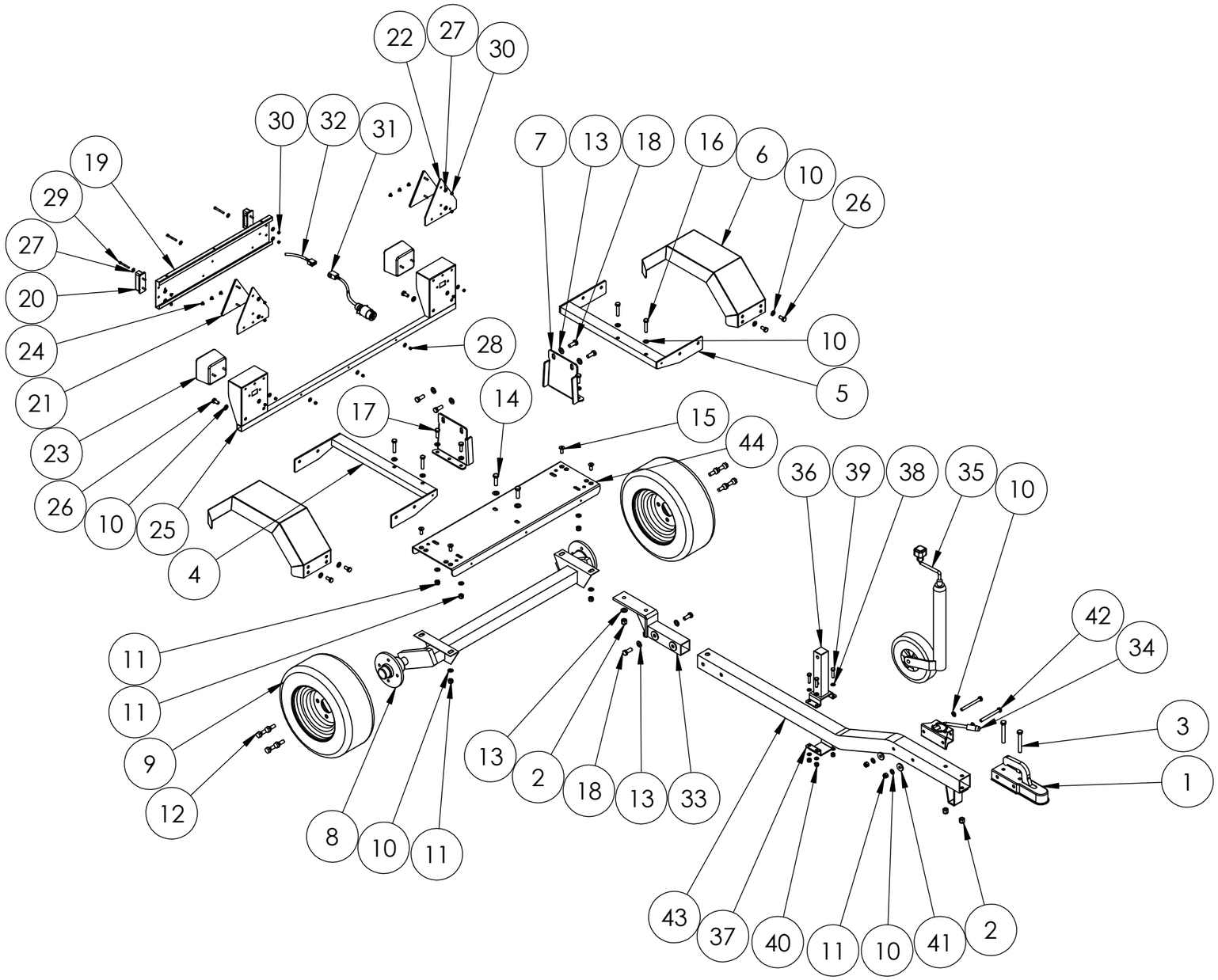

Tav.31 - Carrello senza freni con timone regolabile 1/2

BIO 230

Pos	Descrizione	Q.tà	Codice
1	Supporto per parafango DX	1	B19008005
2	Supporto per parafango SX	1	B19008007
3	Parafango	2	014300296
4	Supporto macchina	2	B19008011
5	Assale sfrenato	1	900758
6	Giunto AK	1	B19008001
7	Ruotino ø48	1	900244
8	Ruota 16.5x6.5	2	B23011010
9	Supporto per ruotino ø48	1	900583
10	Rondella ø10x20	31	900028
11	Dado block M10	11	900030
12	Vite per assale M12x1,5	8	900385
13	Rondella ø12x24	8	900344
14	Dado block M12	2	900362
15	Vite TE M12x40	2	900371
16	Vite TSPEI M10x25	4	900225
17	Vite TE M10x50	4	900037
18	Vite TE M10x30	6	900373
19	Vite TE M10x25	2	900380
20	Timone	1	B23011022
21	Snodo	1	B23011023
22	Timone regolabile	1	B230110024
23	Rondella ø20x40	4	510002520
24	Dado block M20	2	B23011026
25	Vite TE M20x80	2	B23011027
26	Vite TE M12x30	4	500010012
27	Fermo di centraggio	1	000527
28	Lamiera piegata	1	000528
29	Rondella ø8x16	8	900034

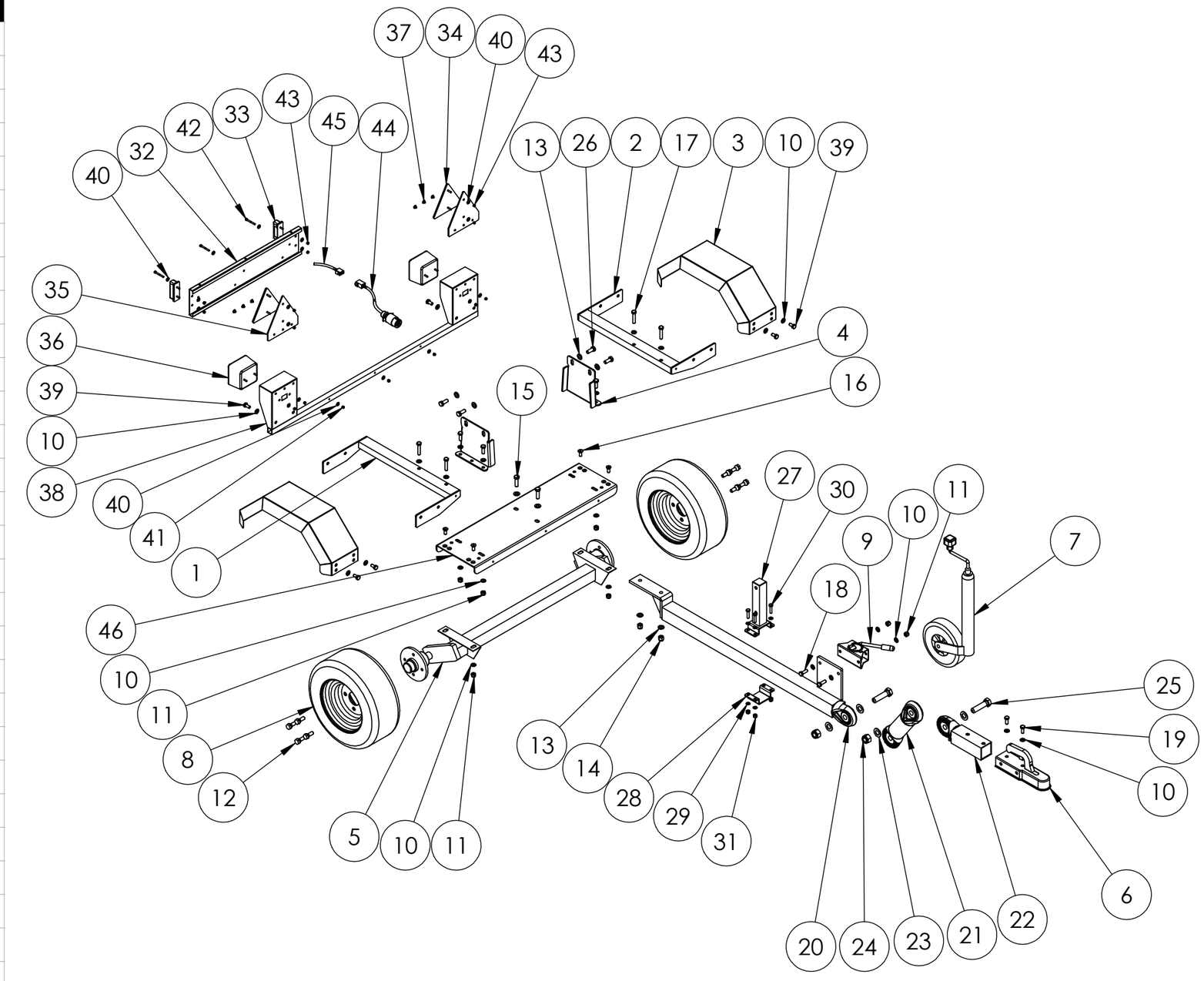

Tav.31 - Carrello senza freni con timone regolabile 2/2

BIO 230

Pos	Descrizione	Q.tà	Codice
30	Vite TE M8x35	4	900335
31	Dado block M8	4	900027
32	Piastra porta targa	1	001442
33	Luce targa	2	900249
34	Catadiottro triangolare	2	900247
35	Gomma di supporto catadiottro	2	B300T05A0016
36	Fanale posteriore	2	900250
37	Rivetto Al 4.8x16	6	900457
3	Barra porta luci	1	001443
39	Vite TE M10x20	8	900242
40	Rondella ø5x15	18	900461
41	Dado block M5	3	900702
42	Vite TCEI M5x45	3	910037
43	Dado M5	12	910058
44	Assieme cablaggio	1	001444
45	Connettore per cablaggio	1	001445
46	Traversa per carrello	1	B19008010

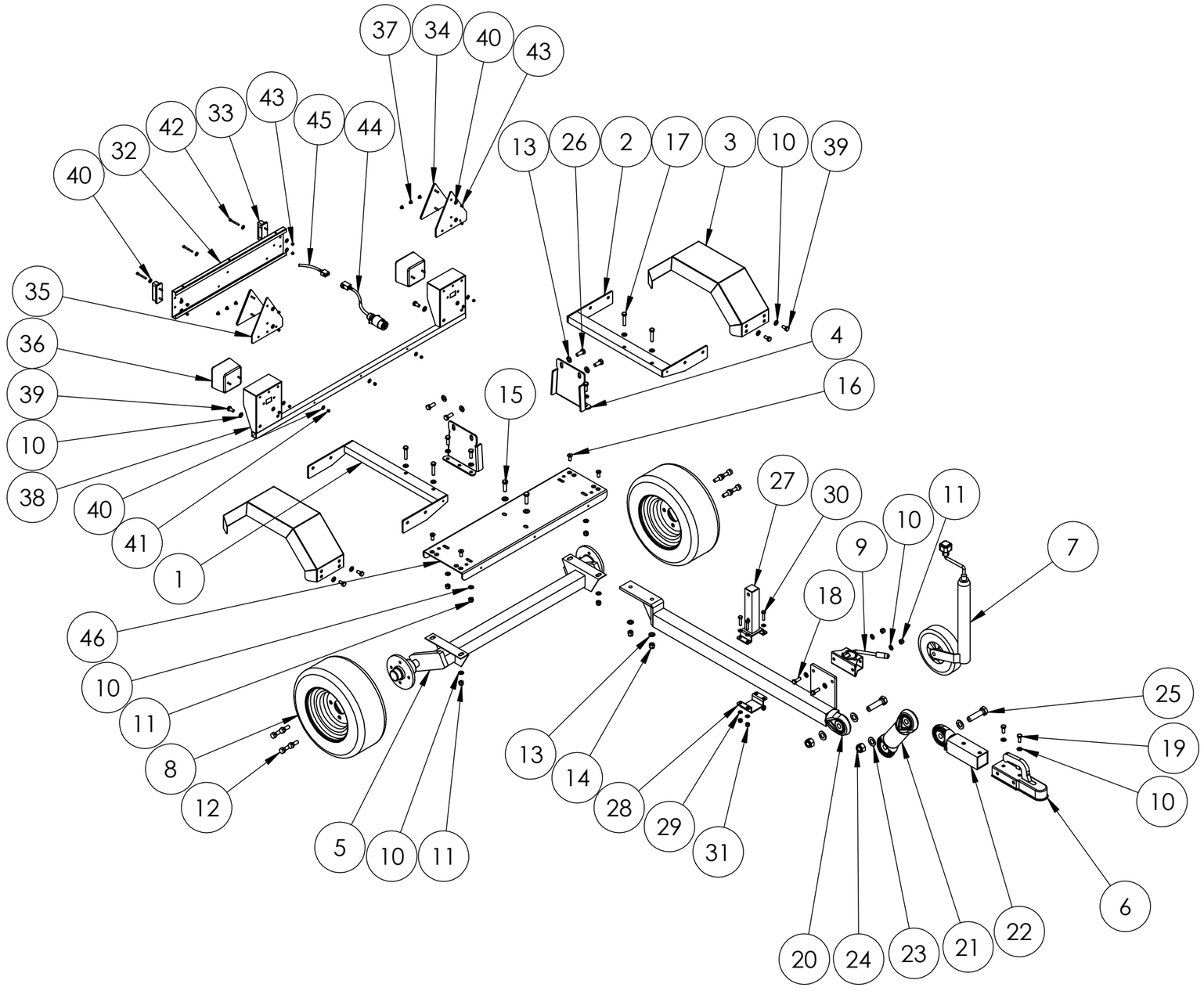

Tav.32 - Carrello senza freni con timone fisso e leva freno di stazionamento 1/2

BIO 230

Pos	Descrizione	Q.tà	Codice
2	Supporto per parafango DX	1	B19008005
6	Supporto per parafango SX	1	B19008007
8	Piastra porta targa	1	001442
10	Luce targa	2	900249
11	Catadiottro triangolare	2	900247
12	Gomma di supporto catadiottro	2	B300T05A0016
13	Rondella ø5x15	18	900461
14	Dado block M5	15	900702
15	Fanale posteriore	2	900250
16	Rivetto Al 4.8x16	6	900457
18	Barra porta luci	1	001443
20	Parafango	2	014300296
21	Traversa per carrello	1	B19008010
22	Supporto macchina	2	B19008011
23	Giunto AK	1	B19008001
24	Ruotino ø48	1	900244
25	Ruota 16.5x6.5	2	B23011010
26	Supporto per ruotino ø48	1	900583
27	Rondella ø10x20	29	900028
28	Dado block M10	10	900030
29	Vite per assale M12x1,5	8	900385
30	Rondella ø12x24	10	900344
31	Dado block M12	4	900362
32	Vite TE M12x40	2	900371
33	Vite TSPEI M10x25	4	900225
34	Vite TE M10x50	4	900037
35	Vite TE M10x30	4	900373
36	Vite TE M10x20	8	900242
39	Supporto per timone rigido	1	001446

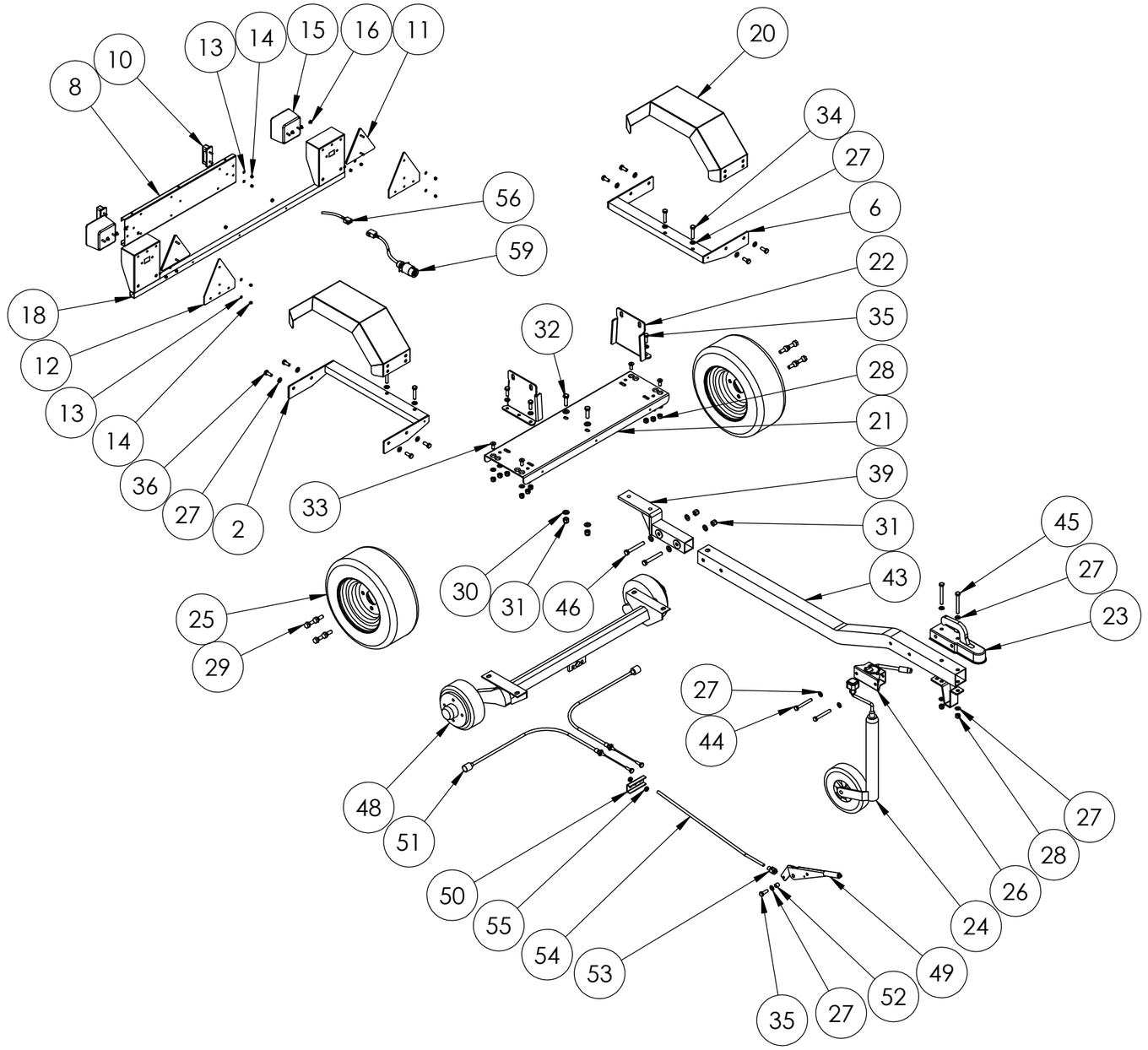

Tav.32 - Carrello senza freni con timone fisso e leva freno di stazionamento 2/2

BIO 230

Pos	Descrizione	Q.tà	Codice
43	Timone rigido	1	000539
44	Vite TE M10x80	2	500001080
45	Vite TE M10x90	2	900359
46	Vite TE M12x90	2	900449
48	Assale frenato per leva di stazionamento	1	910059
49	Leva freno di stazionamento	1	900524
50	Bilancere	1	910060
51	Cavo freno per assale	2	900913
52	Distanziale per leva freno	1	001447
53	Forcella M10	1	900351
54	Barra filettata M10	1	001448
55	Dado M10 basso	2	900377
56	Connettore per cablaggio	1	001445
59	Assieme cablaggio	1	001444

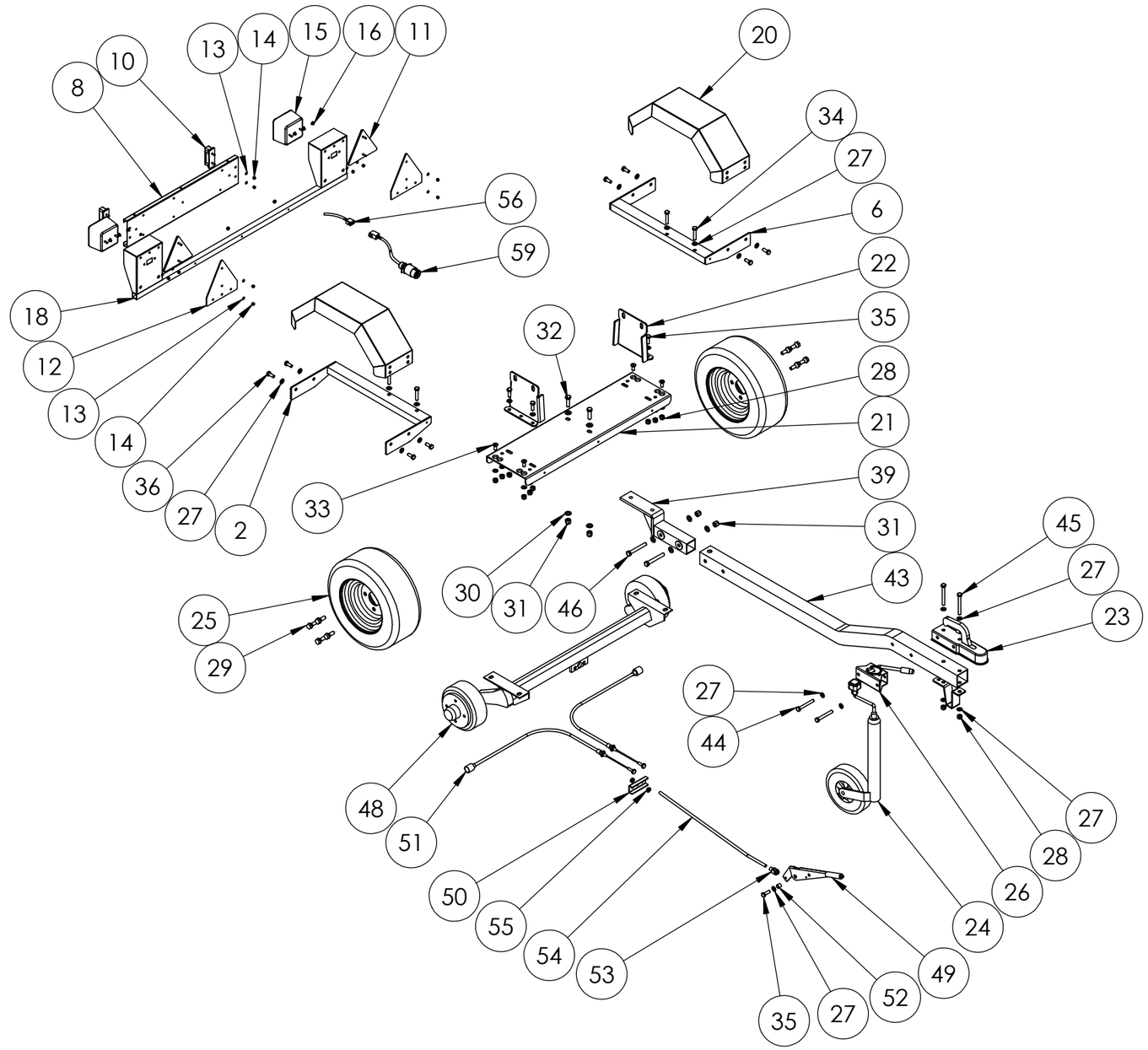

Tav.33 - Carrello frenato con timone regolabile e leva di stazionamento 1/2

BIO 230

Pos	Descrizione	Q.tà	Codice
2	Supporto per parafango DX	1	B19008005
6	Supporto per parafango SX	1	B19008007
8	Piastra porta targa	1	001442
9	Dado block M5		900702
10	Luce targa	2	900249
11	Catadiottro triangolare	2	900247
12	Gomma di supporto catadiottro	2	B300T05A0016
13	Rondella ø5x15	18	900461
14	Dado M5	12	910058
15	Fanale posteriore	2	900250
16	Rivetto Al 4.8x16	6	900457
18	Barra porta luci	1	001443
20	Parafango	2	014300296
21	Traversa per carrello	1	B19008010
22	Supporto macchina	2	B19008011
23	Giunto AK	1	B19008001
24	Ruotino ø48	1	900244
25	Ruota 16.5x6.5	2	B23011010
26	Supporto per ruotino ø48	1	900583
27	Rondella ø10x20	31	900028
28	Dado block M10	11	900030
29	Vite per assale M12x1,5	8	900385
30	Rondella ø12x24	8	900344
31	Dado block M12	2	900362
32	Vite TE M12x40	2	900371
33	Vite TSPEI M10x25	4	900225
34	Vite TE M10x50	4	900037
35	Vite TE M10x30	6	900373
36	Vite TE M10x20	8	900242

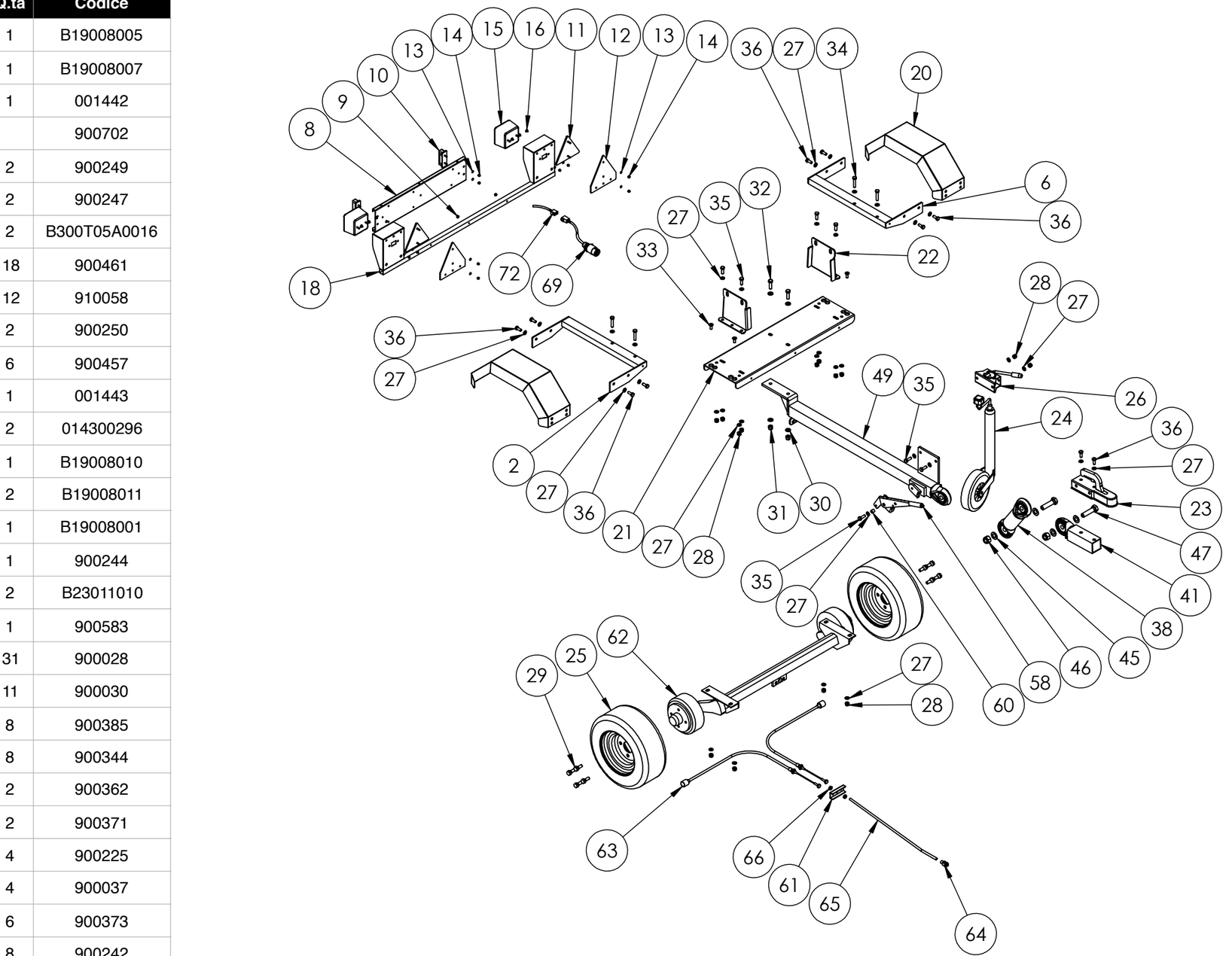

Tav.33 - Carrello frenato con timone regolabile e leva di stazionamento 2/2

BIO 230

Pos	Descrizione	Q.tà	Codice
38	Snodo	1	B23011023
41	Timone regolabile	1	B230110024
45	Rondella ø20x40	4	510002520
46	Dado block M20	2	B23011026
47	Vite TE M20x80	2	B23011027
49	Timone	1	B23011022
58	Leva freno di stazionamento	1	900524
60	Distanziale per leva freno	1	001447
61	Bilancere	1	910060
62	Assale frenato per leva di stazionamento	1	910059
63	Cavo freno per assale	2	900913
64	Forcella M10	1	900351
65	Barra filettata M10	1	001448
66	Dado M10 basso	2	900377
69	Assieme cablaggio	1	001444
72	Connettore per cablaggio	1	001445

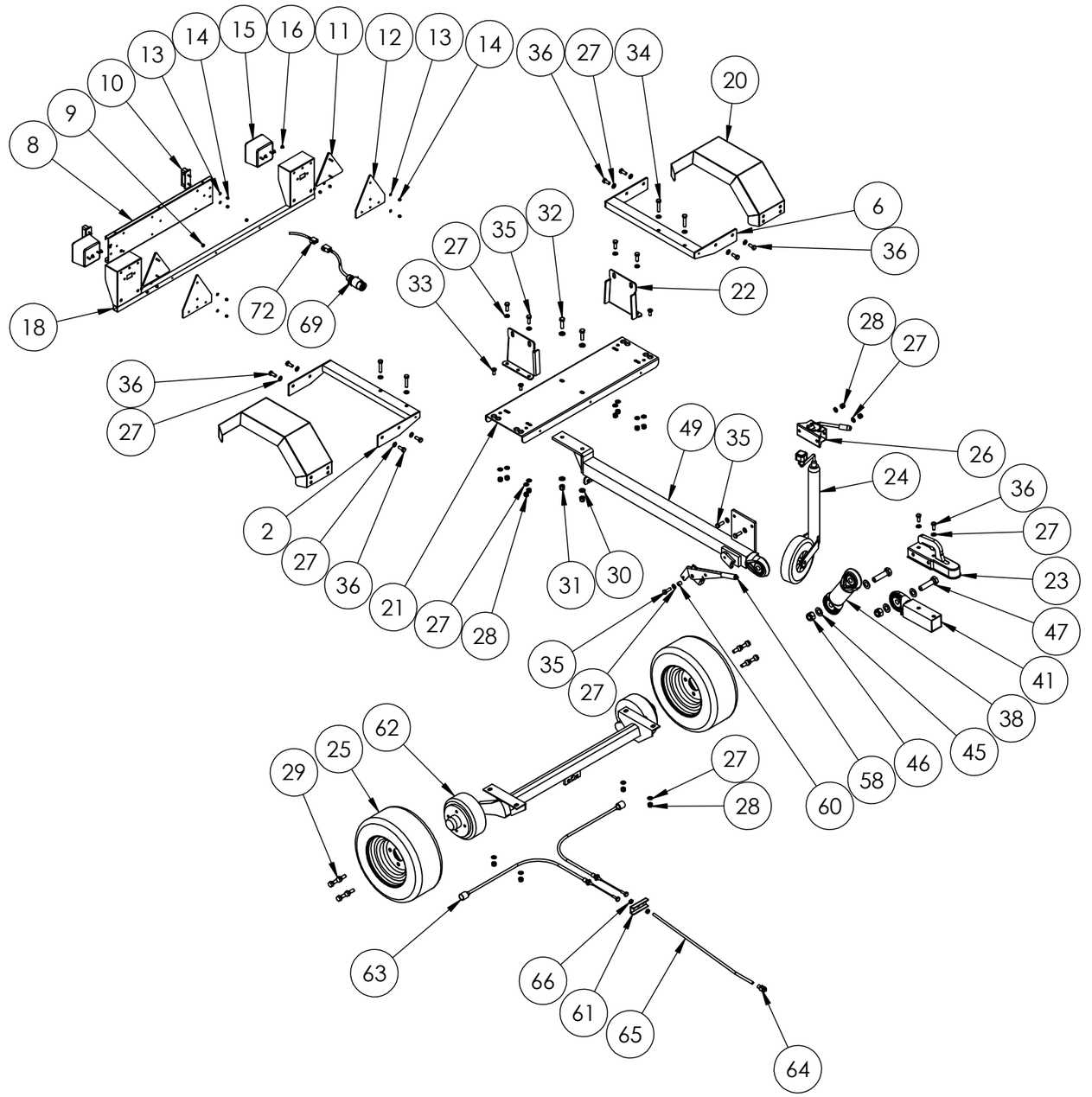

Tav.34 - Carrello omologato 80 Km/h 1/2

BIO 230

Pos	Descrizione	Q.tà	Codice
3	Telaio	1	B23011008
19	Parafango DX	1	001141
26	Parafango SX	1	001142
31	Catadiottro anteriore bianco	2	900656
32	Repulsore	1	900243
33	Assale frenato 600 Kg	1	900245
34	Ruota 145/10	2	014300278
35	Ruotino ø48	1	900244
36	Supporto per ruotino ø48	1	900583
37	Rondella ø10x20	14	900028
38	Vite TE M10x50	8	900037
39	Rondella ø10x30	16	900026
40	Vite TE M10x35	4	900442
41	Gomma paraspruzzi	2	001449
42	Dado block M10	8	900030
43	Rondella ø8x16	16	900034
44	Vite TE M8x20	8	900378
45	Rondella ø12x24	28	900344
46	Vite TE M12x40	4	900371
47	Dado block M12	12	900362
48	Vite TE M10x30	6	900373
49	Supporto macchina	2	B19008011
50	Vite TE M12x30	4	900308
51	Vite TE M12x35	4	500010012
52	Piastra registro motore	1	001450
54	Cavallotto	2	910061
55	Vite TE M12x25	4	900450
58	Cablaggio per rimorchio	1	014300293
60	Vite per assale M12x1,5	8	900385

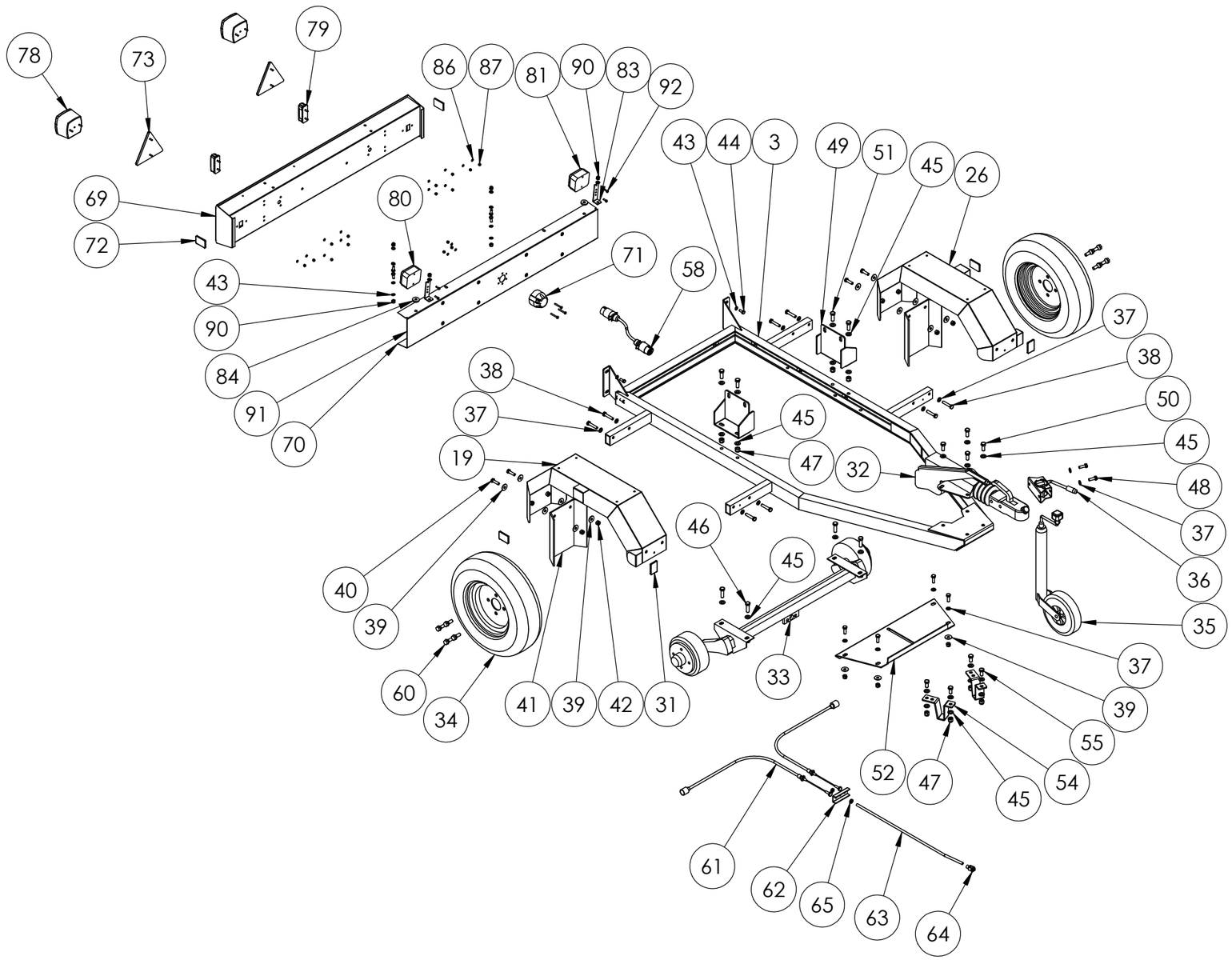

Tav.34 - Carrello omologato 80 Km/h 2/2

BIO 230

Pos	Descrizione	Q.tà	Codice
61	Cavo freno per assale	2	900913
62	Bilancere	1	910060
63	Barra filettata M10	1	001451
64	Forcella M10	1	900351
65	Dado M10 basso	2	900377
69	Barra luci	1	014300280
70	Protezione cablaggio	1	014300299
71	Presa 13 poli	1	900688
72	Catadiottro laterale arancione	4	900655
73	Catadiottro triangolare	2	900247
78	Fanale posteriore	2	900250
79	Luce targa	2	900249
80	Fanale retromarcia	1	900251
81	Fanale retronebbia	1	900252
83	Supporto fanale retromarcia / retronebbia	2	001154
84	Rondella ø30x10,5x5	2	000730
86	Rondella ø5x10	15	900471
87	Dado block M5	15	900702
90	Dado block M8	6	900027
91	Vite TE M8x25	2	900333
92	Vite TE M5x16	4	900484

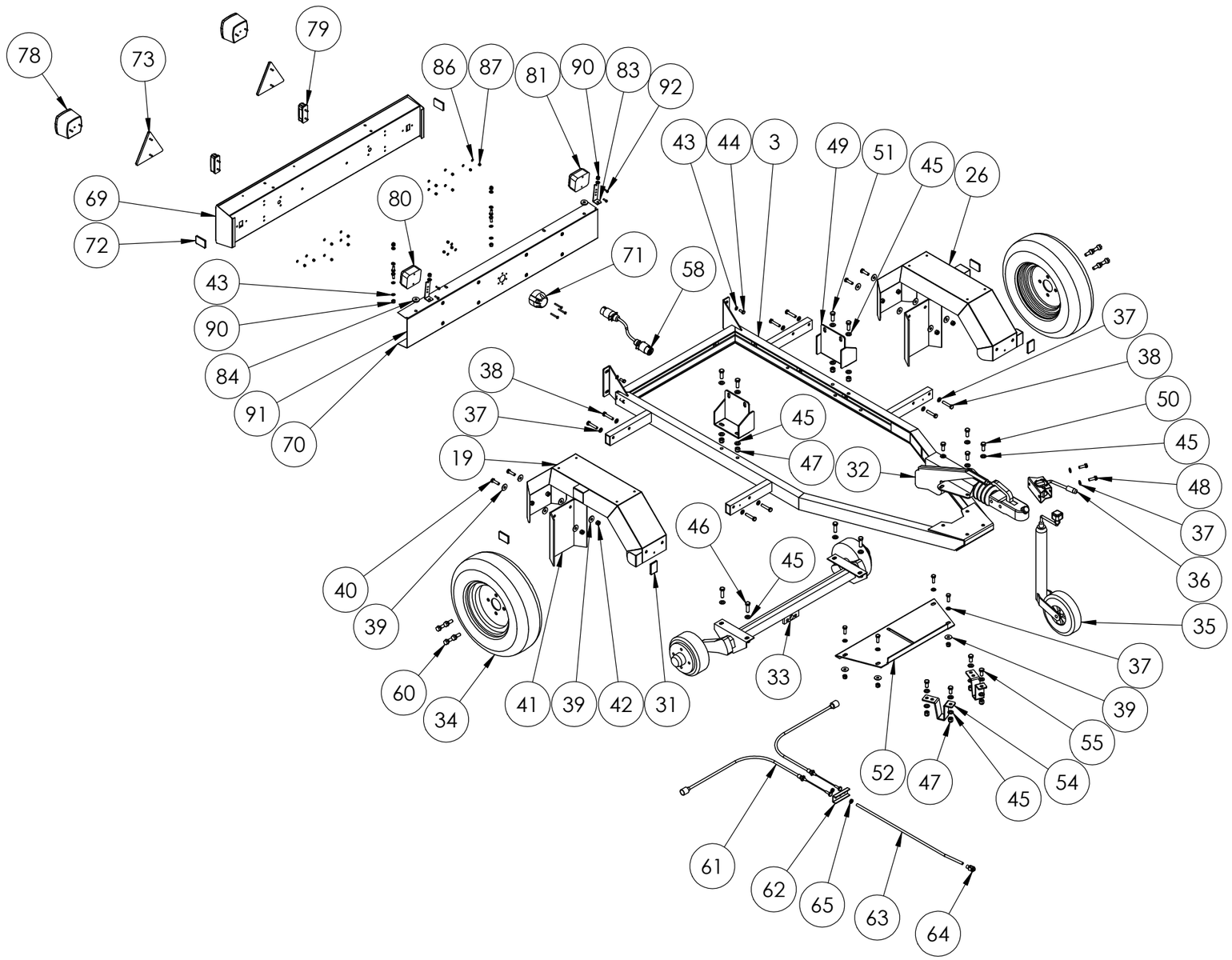

Tav.35 - Sottocarro cingolato

BIO 230
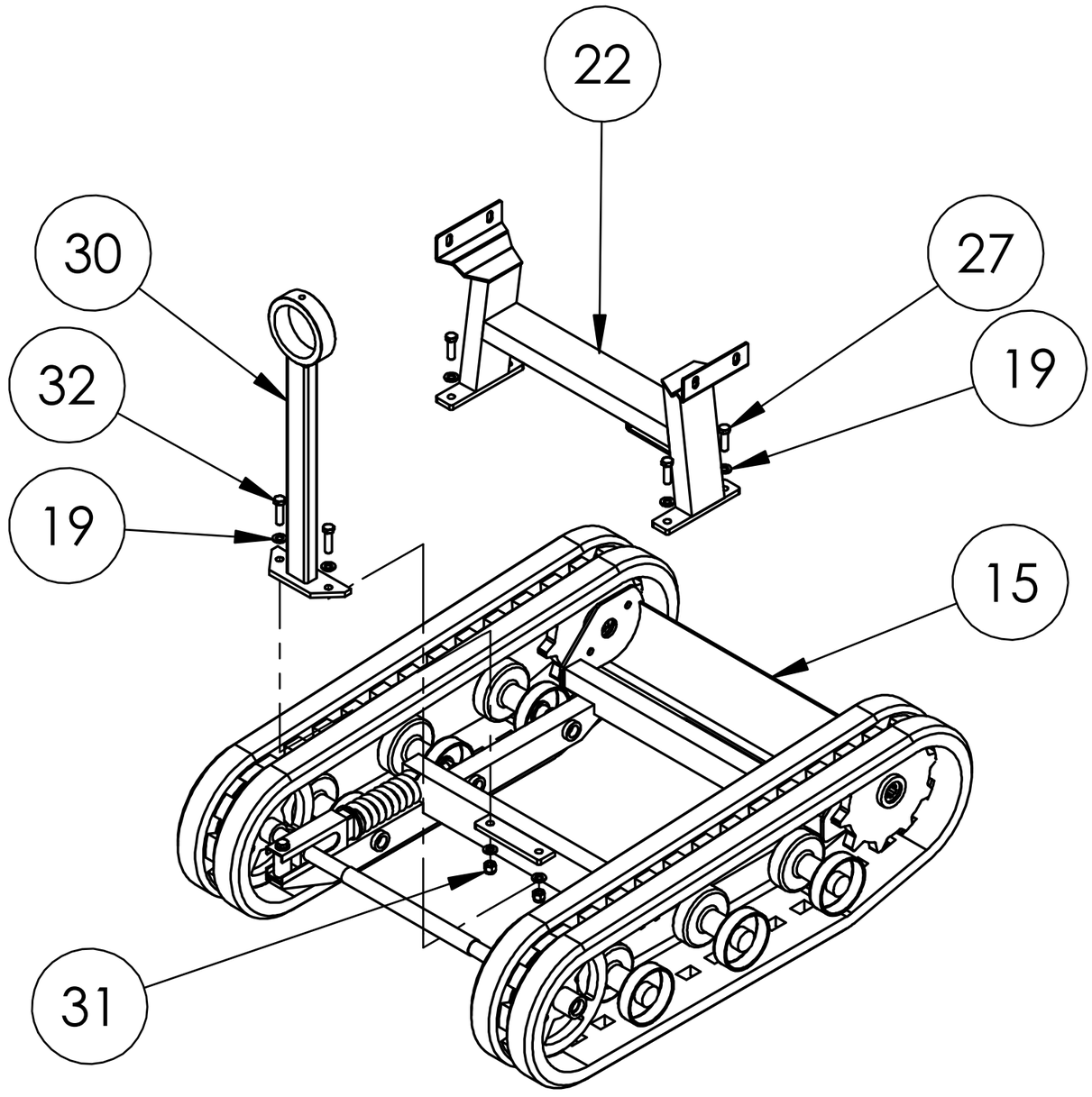
Pos	Descrizione	Q.tà	Codice
15	Sottocarro cingolato	1	001481
19	Rondella ø12x24	8	900344
22	Supporto macchina	1	001482
27	Vite TE M12x25	4	900450
30	Supporto per gruppo trasmissione	1	001539
31	Dado block M12	2	900362
32	Vite TE M12x45	2	500045014